品名	管台 PV50・1A(P=95)

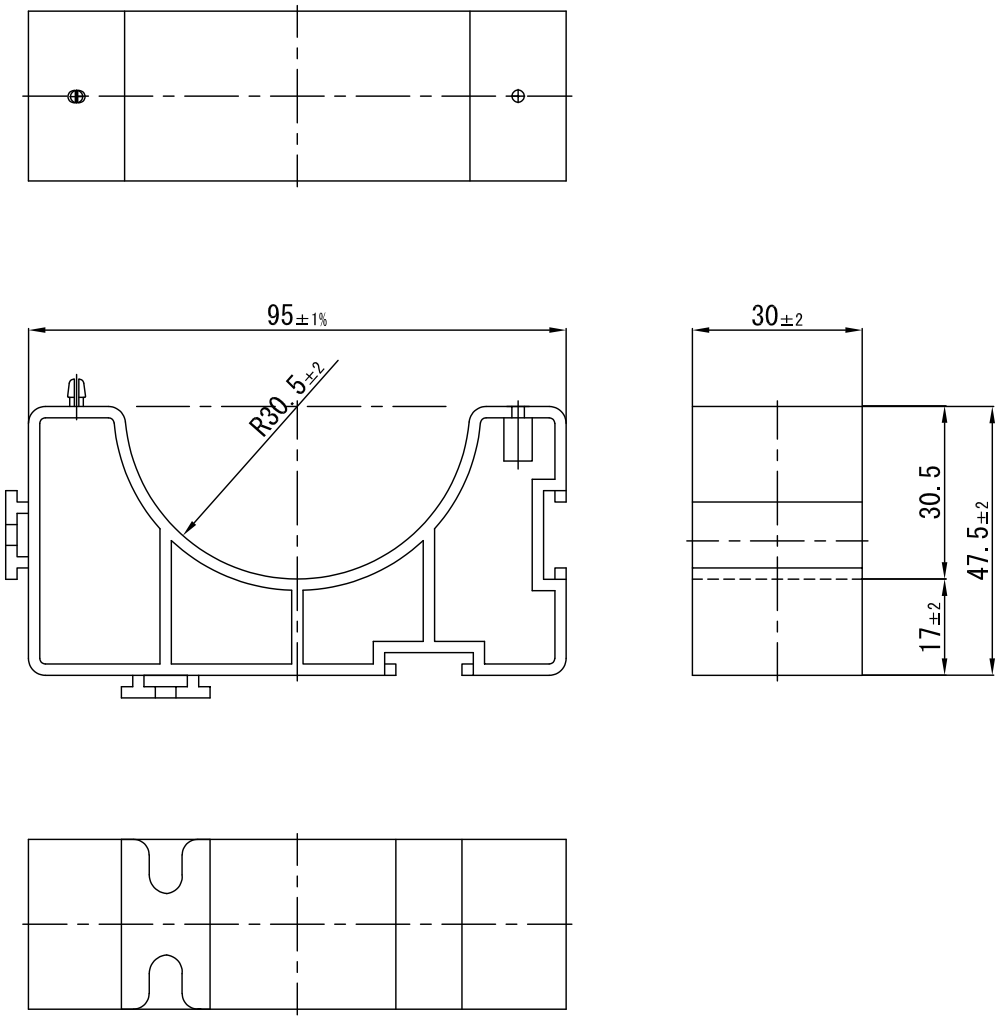

注 ： 表示仕様の詳細は製品規格による。

品名	管台 PV50・1A(P=95)	図番	00NP601
積水化学工業株式会社			

2022/04/01 全国共通

品名	管台 VE54・1A(P=95)

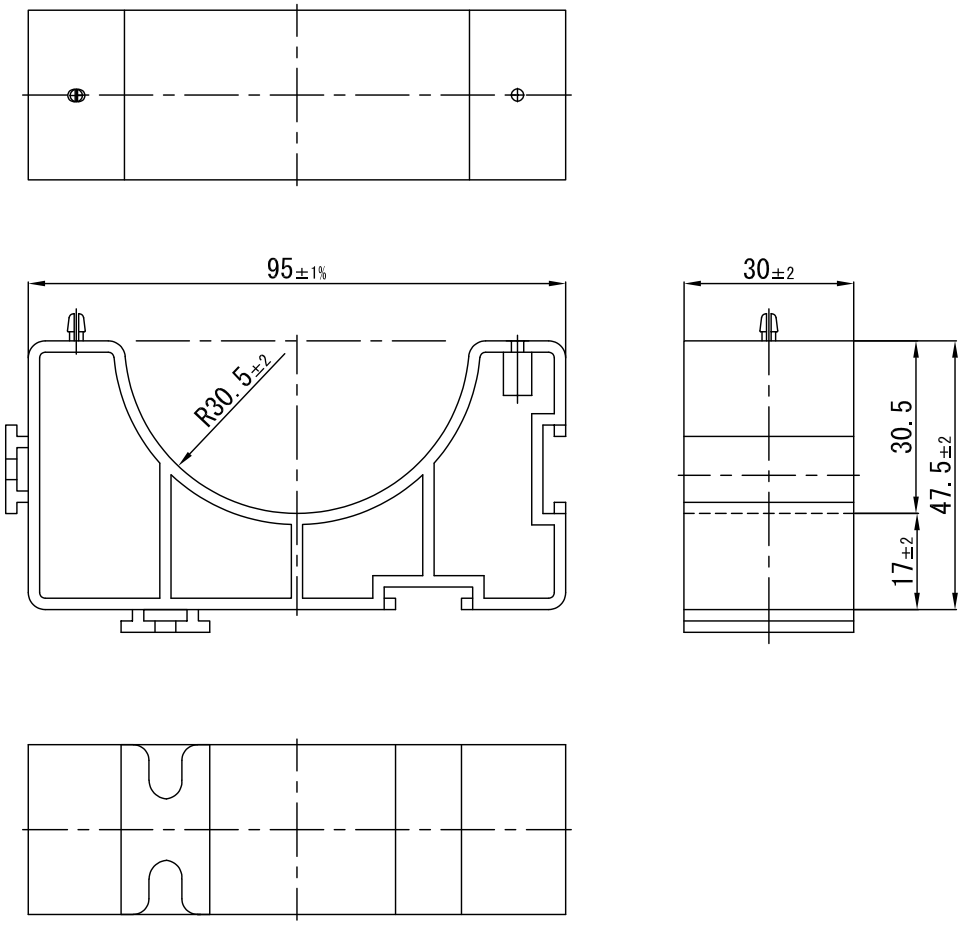

注 ： 表示仕様の詳細は製品規格による。

品名	管台 VE54・1A(P=95)	図番	00NP602
	積水化学工業株式会社		

2022/04/01 全国共通

品名	管台 PV50・1A(P=95)

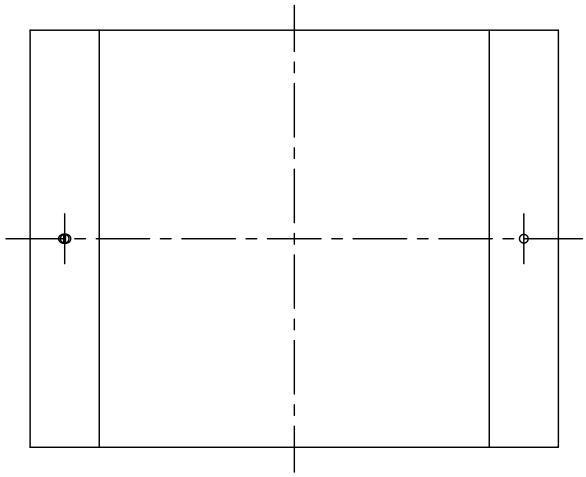

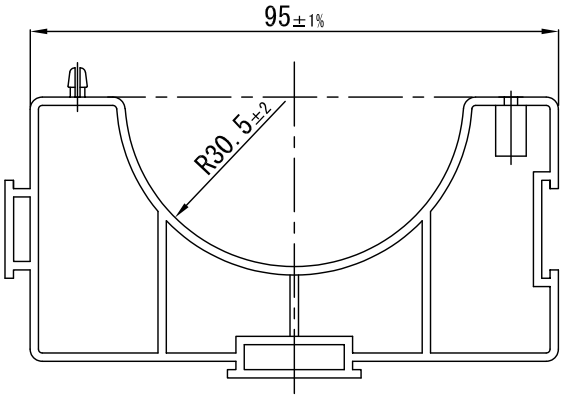

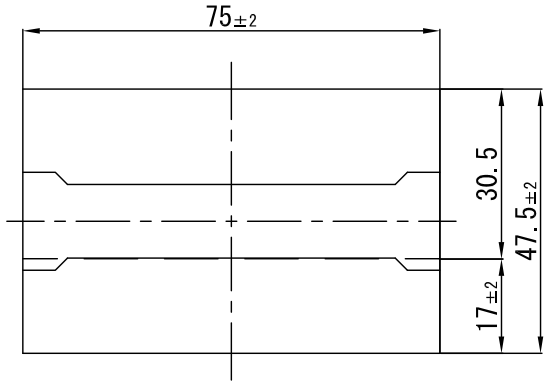

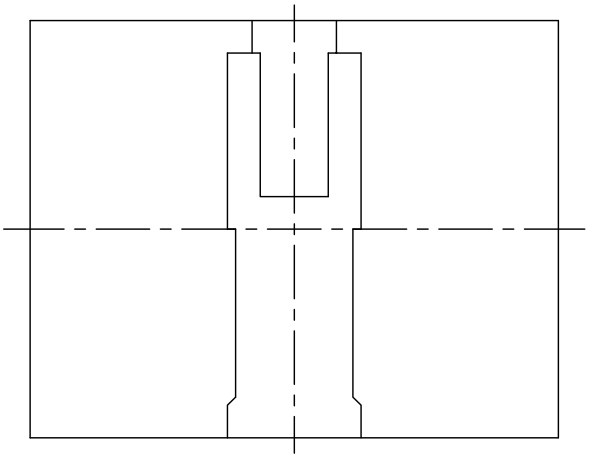

注 ： 表示仕様の詳細は製品規格による。

品名	管台 PV50・1A(P=95)	図番	00NP603
	積水化学工業株式会社		

2022/04/01 全国共通

品名	管台 VE54･1A(P=95)

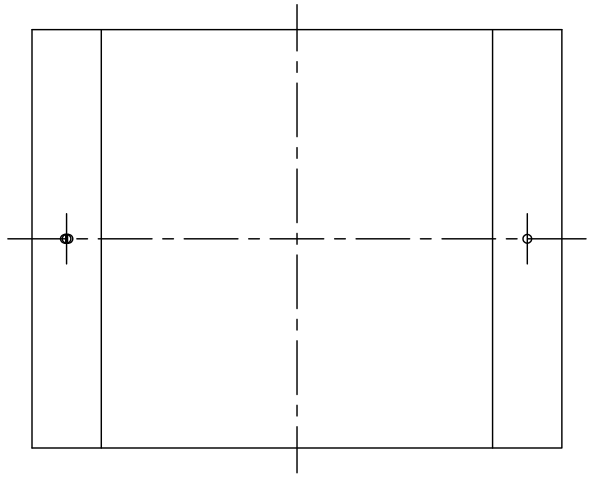

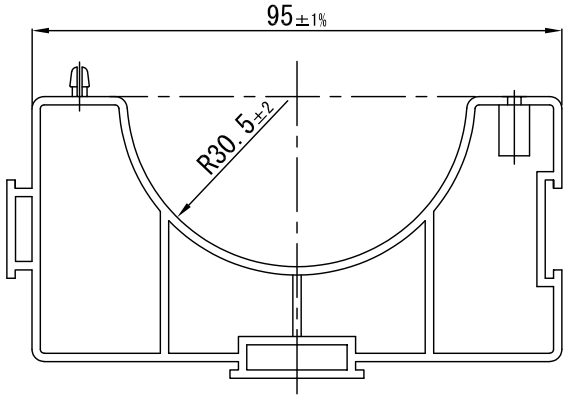

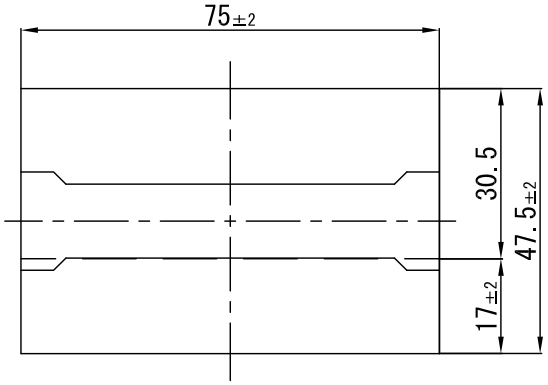

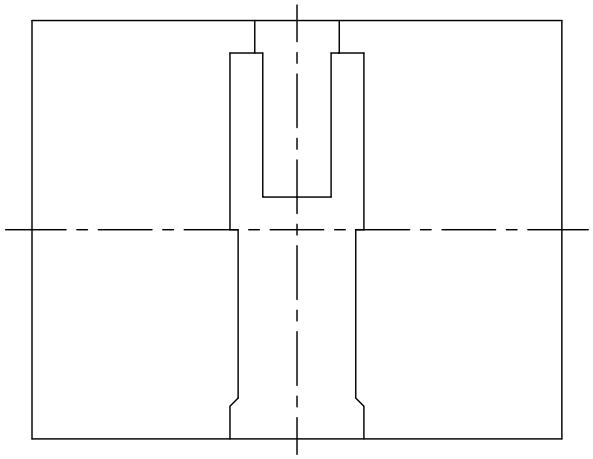

注 ： 表示仕様の詳細は製品規格による。

品名	管台 VE54･1A(P=95)	図番	00NP604
	積水化学工業株式会社		

2022/04/01 全国共通

品名	管台 PV50・1A(P=130)

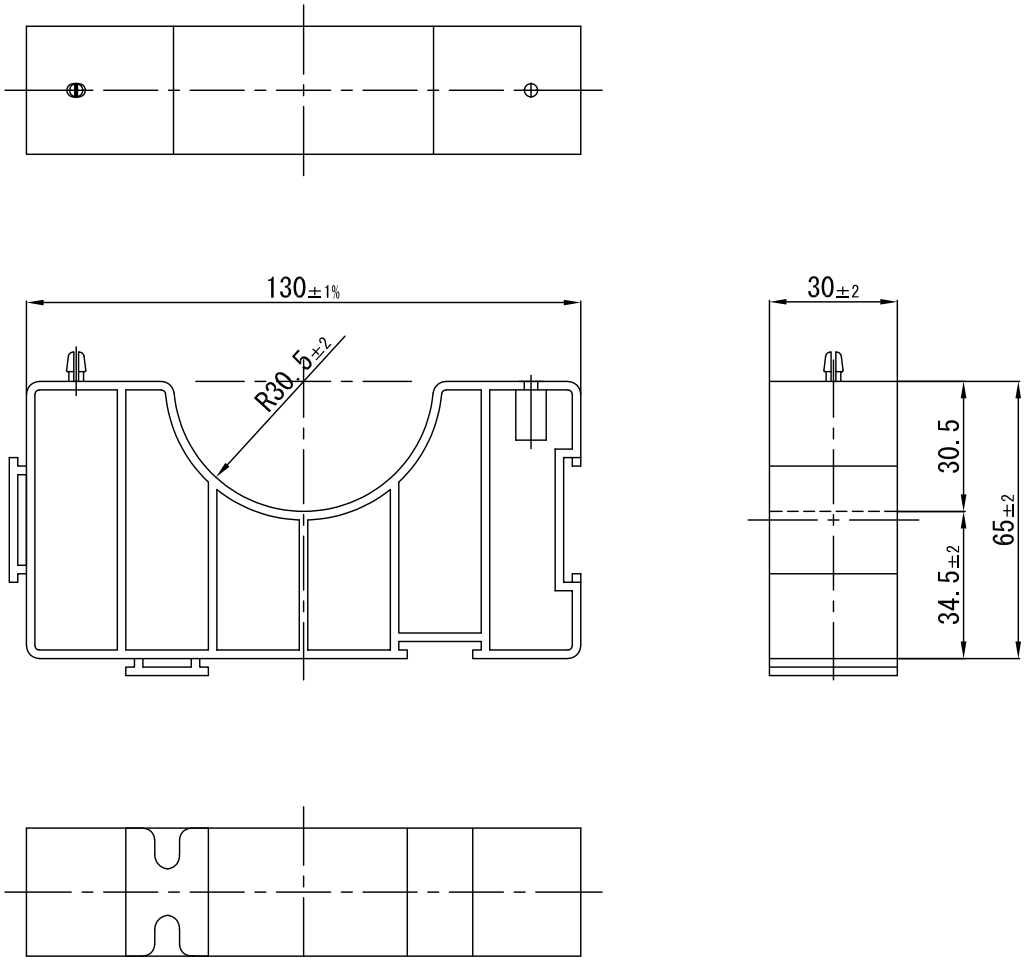

注 ： 表示仕様の詳細は製品規格による。

品名	管台 PV50・1A(P=130)	図番	00NP605
	積水化学工業株式会社		

2022/04/01 全国共通

品名	管台 VE54･1A(P=130)

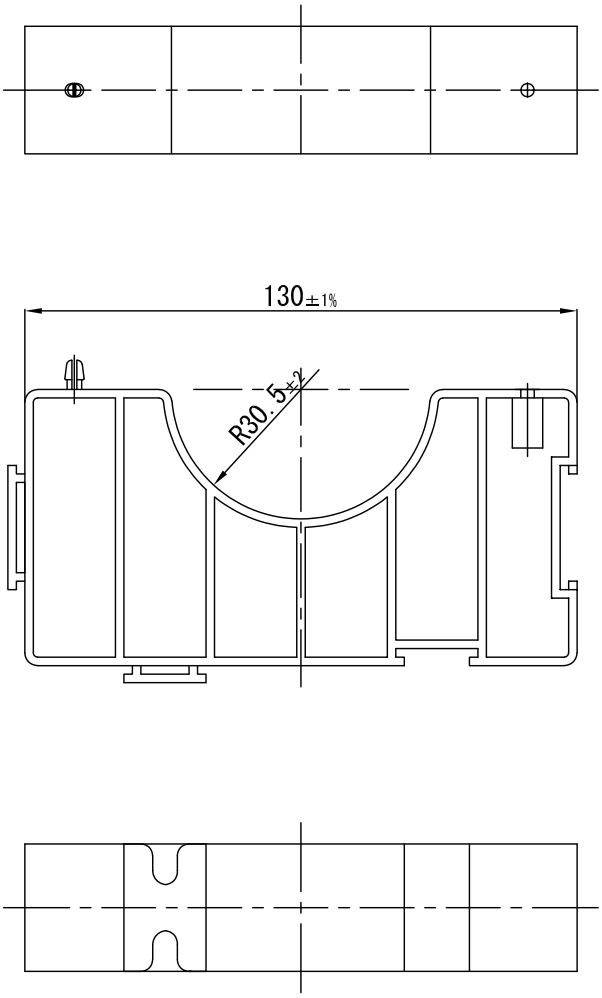

注 ： 表示仕様の詳細は製品規格による。

品名	管台 VE54･1A(P=130)	図番	00NP606
積水化学工業株式会社			

2022/04/01 全国共通

品名	管台 PV50・1A(P=150)

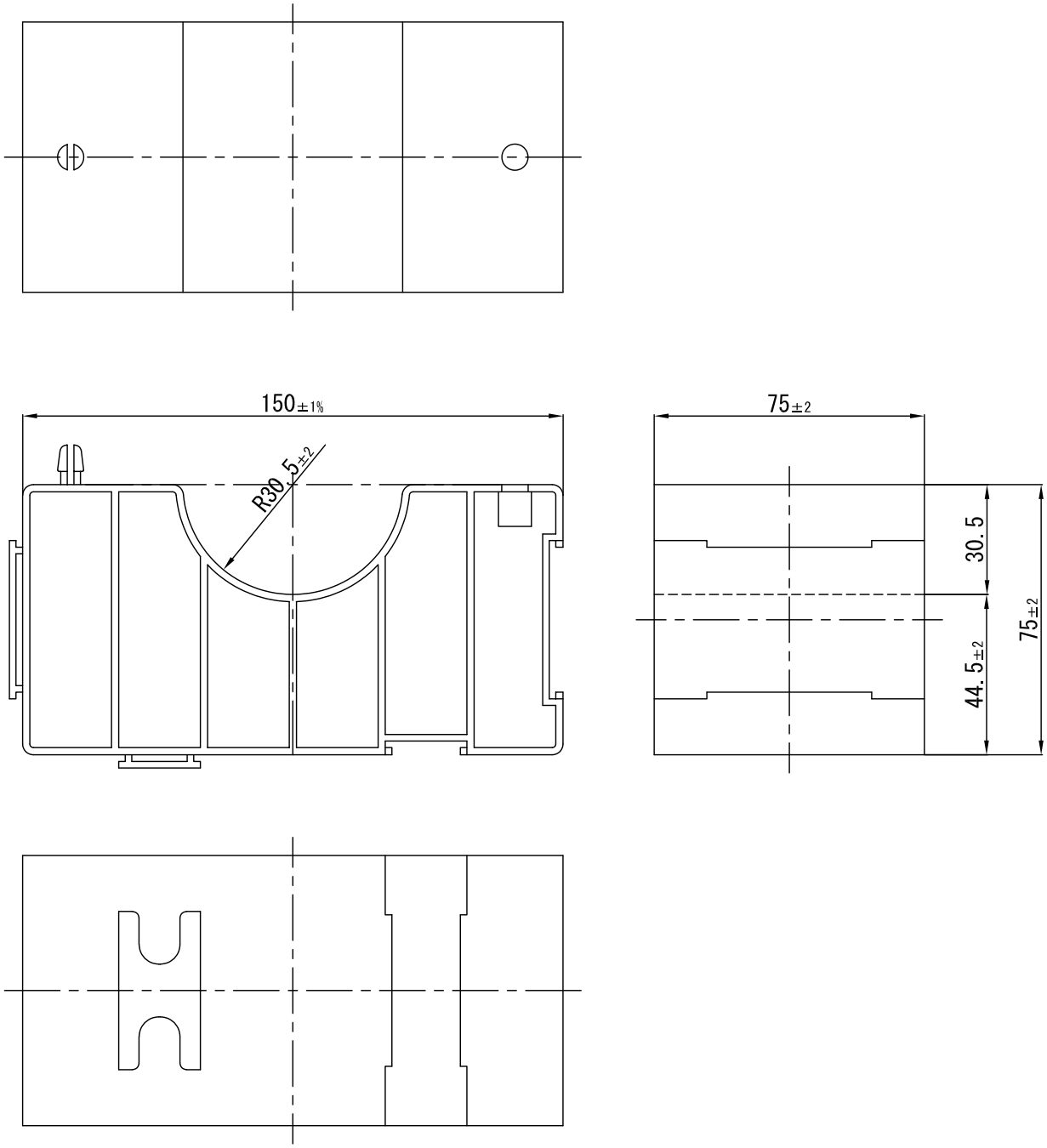

注 ： 表示仕様の詳細は製品規格による。

品名	管台 PV50・1A(P=150)	図番	00NP607
積水化学工業株式会社			

2022/04/01 全国共通

品名	管台 VE54・1A(P=150)

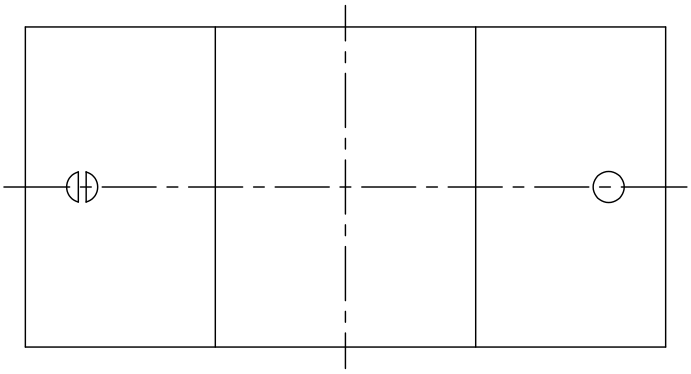

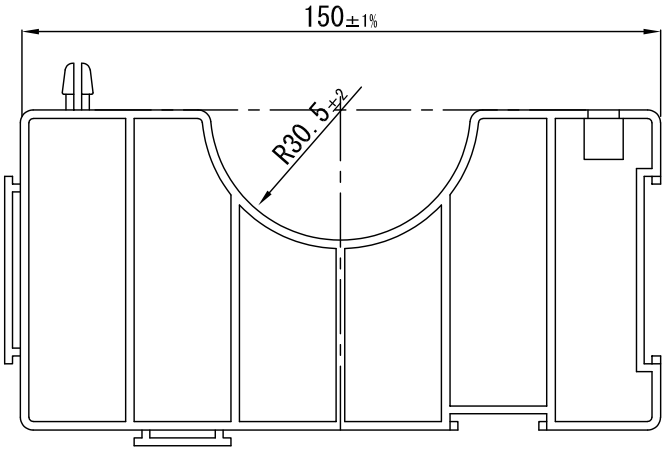

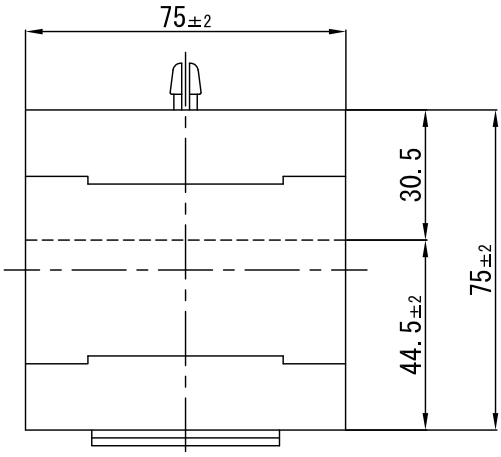

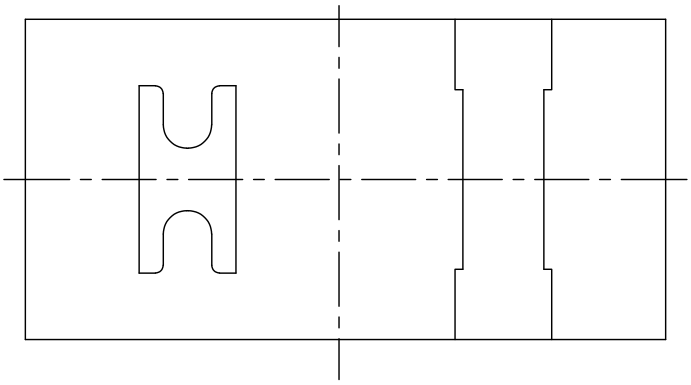

注 ： 表示仕様の詳細は製品規格による。

品名	管台 VE54・1A(P=150)	図番	00NP608
	積水化学工業株式会社		

2022/04/01 全国共通

品名	管台 VE70・1A(P=130)

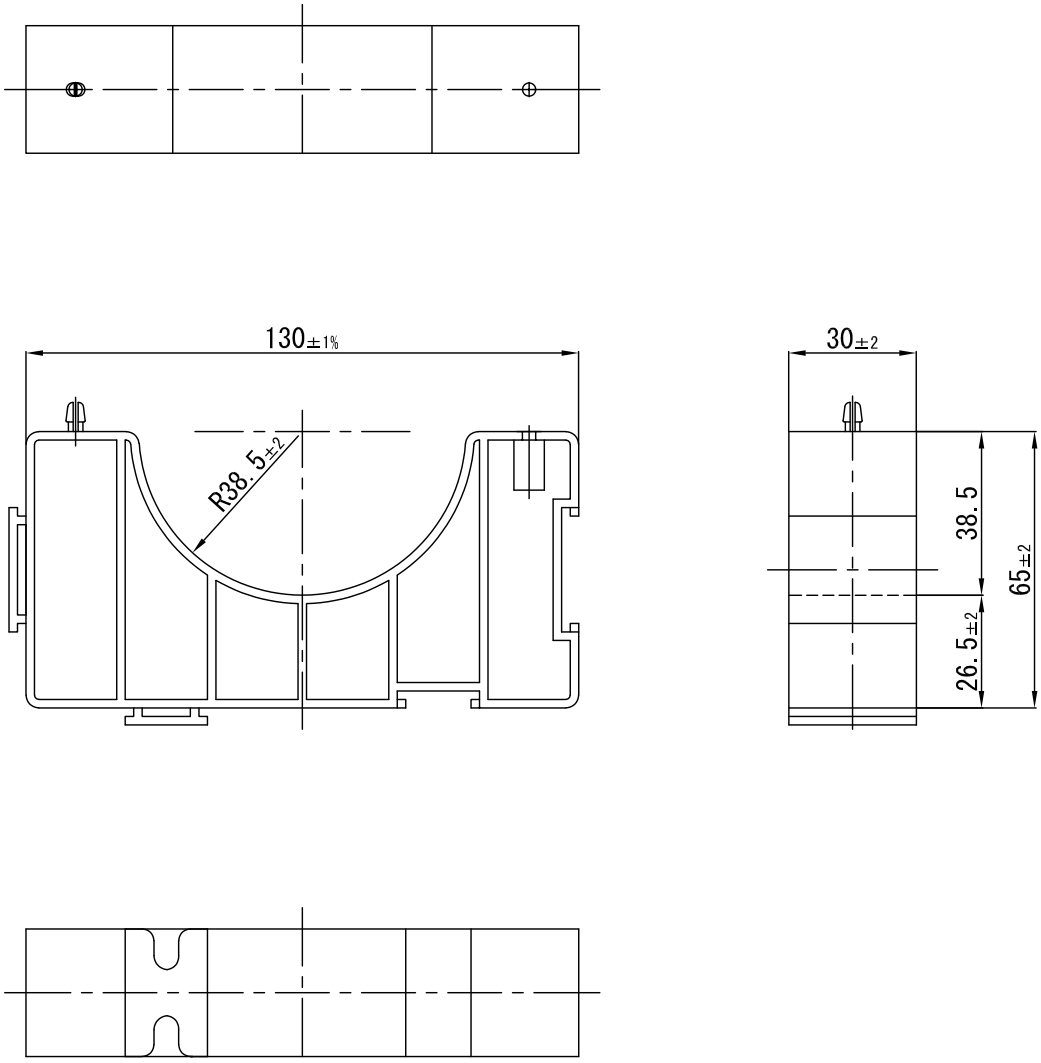

注 ： 表示仕様の詳細は製品規格による。

品名	管台 VE70・1A(P=130)	図番	00NP701
積水化学工業株式会社			

2022/04/01 全国共通

品名	管台 PV75・1A(P=130)

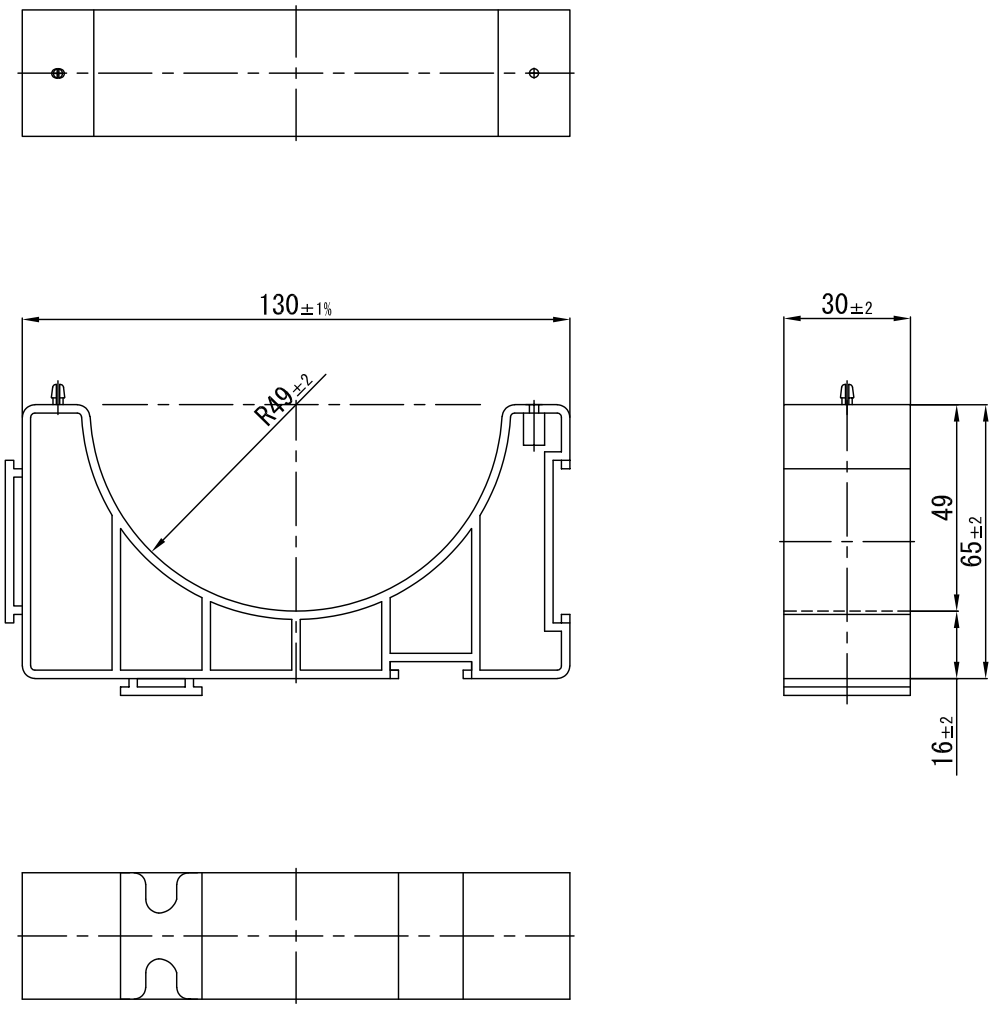

注 ： 表示仕様の詳細は製品規格による。

品名	管台 PV75・1A(P=130)	図番	00NP801
積水化学工業株式会社			

2022/04/01 全国共通

品名	管台 PV75・1A(P=130)

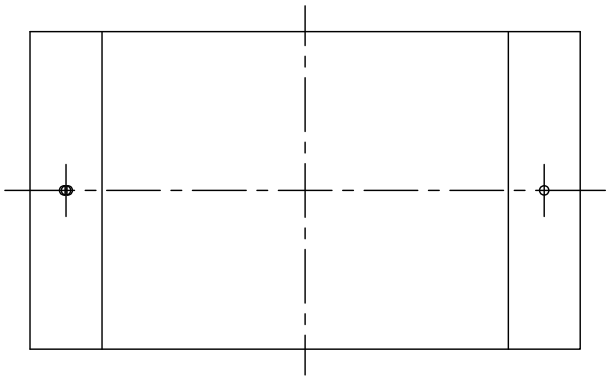

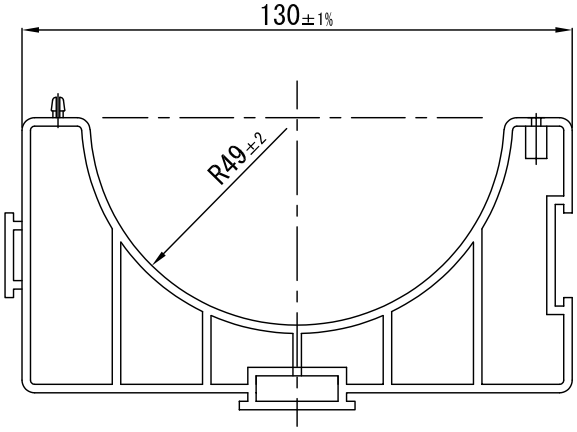

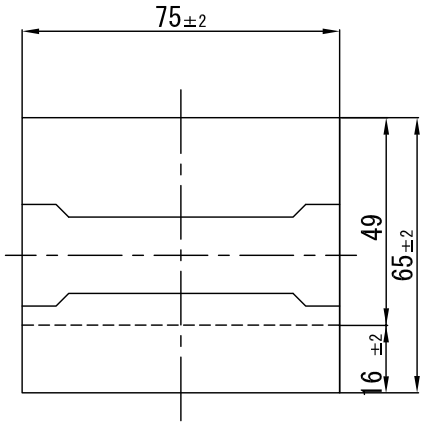

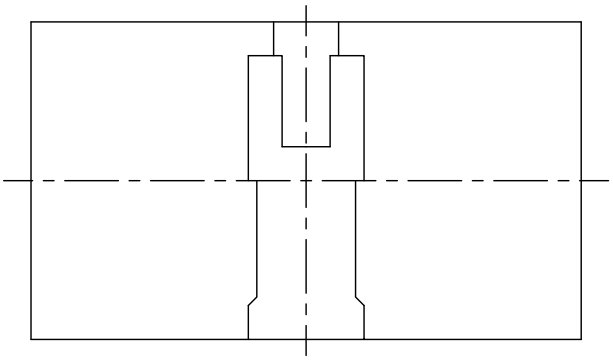

注 ： 表示仕様の詳細は製品規格による。

品名	管台 PV75・1A(P=130)	図番	00NP802
	積水化学工業株式会社		

2022/04/14 全国共通

品名	管台 PV75・1A(P=150)

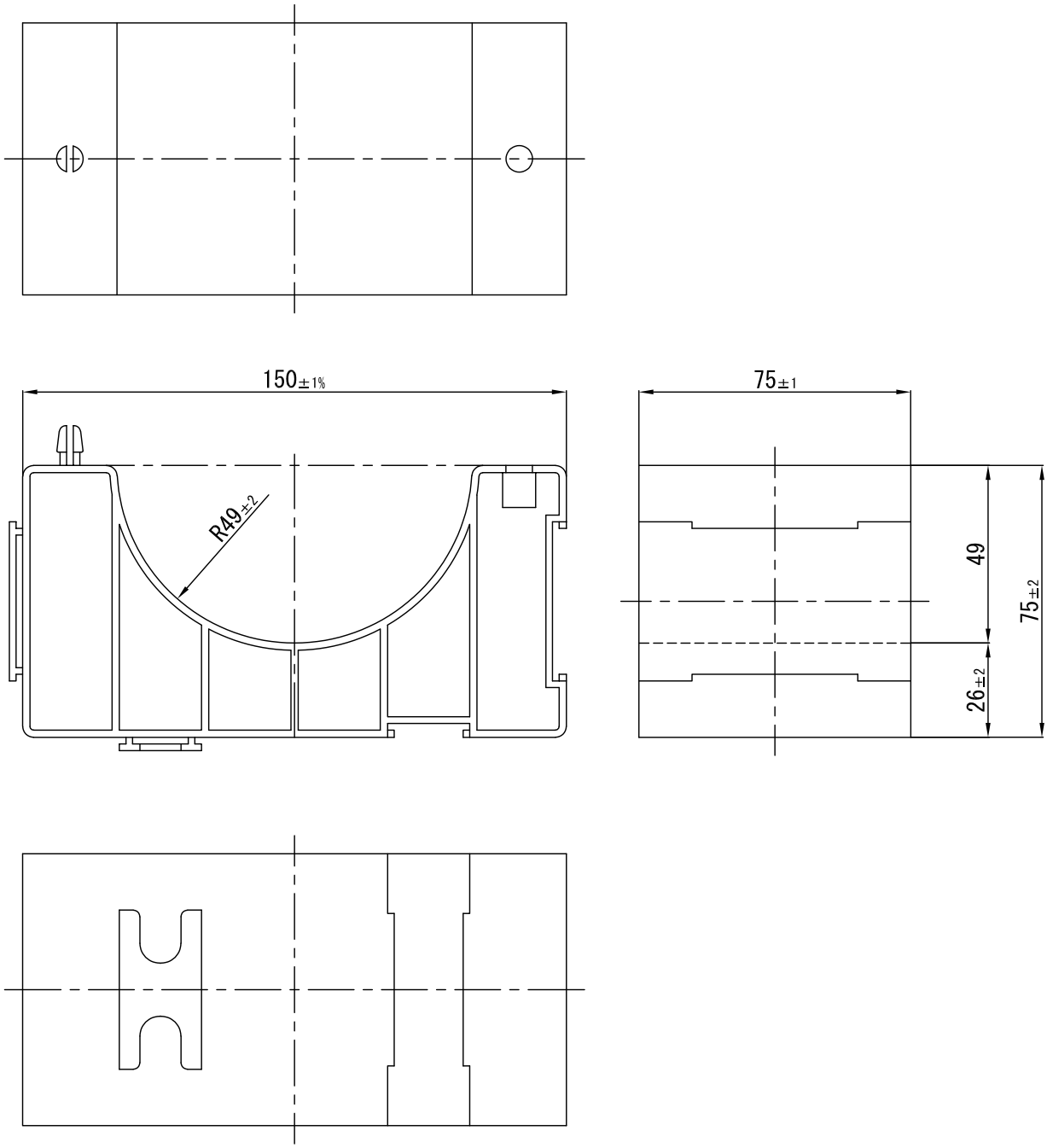

注 ： 表示仕様の詳細は製品規格による。

品名	管台 PV75・1A(P=150)	図番	00NP803
積水化学工業株式会社			

2022/04/01 全国共通

品名	管台 VE82・1A(P=130)

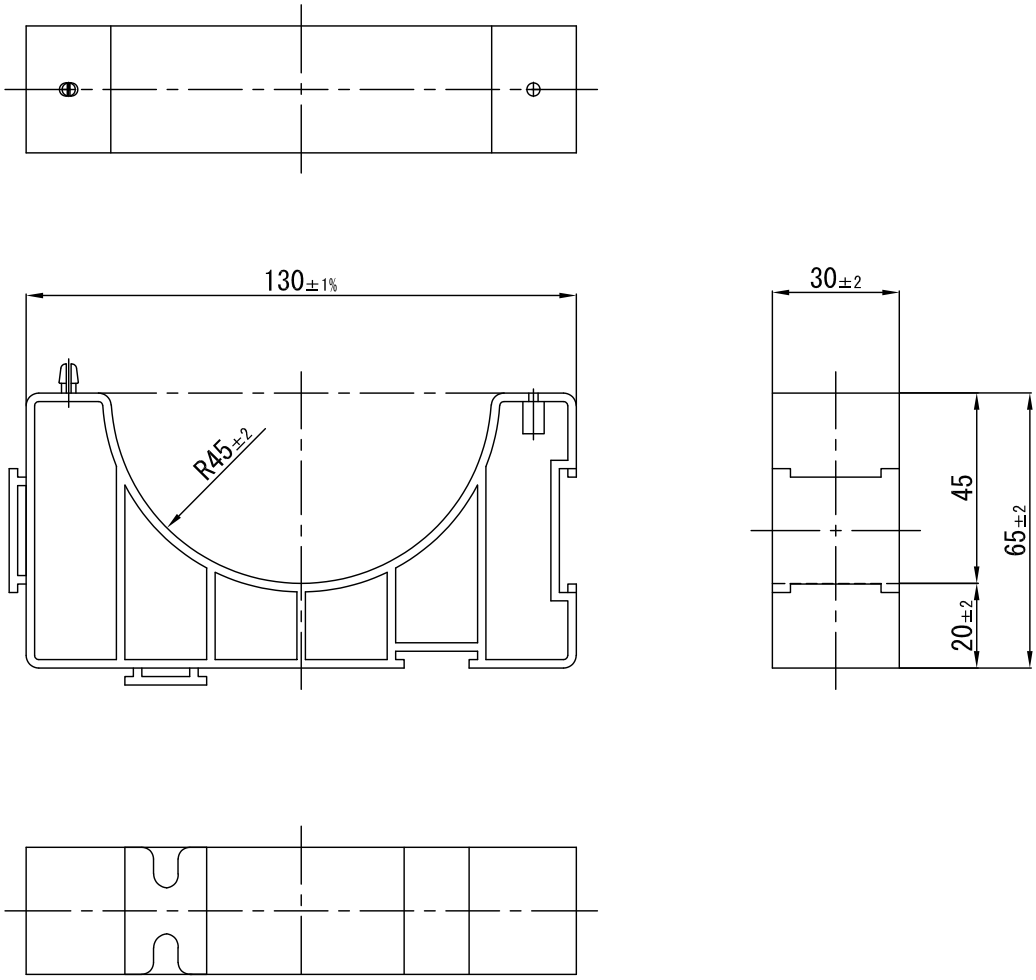

注 ： 表示仕様の詳細は製品規格による。

品名	管台 VE82・1A(P=130)	図番	00NP901
積水化学工業株式会社			

2022/04/01 全国共通

品名	管台 ﾎﾞﾃﾞｨ管200･1A(P=300)

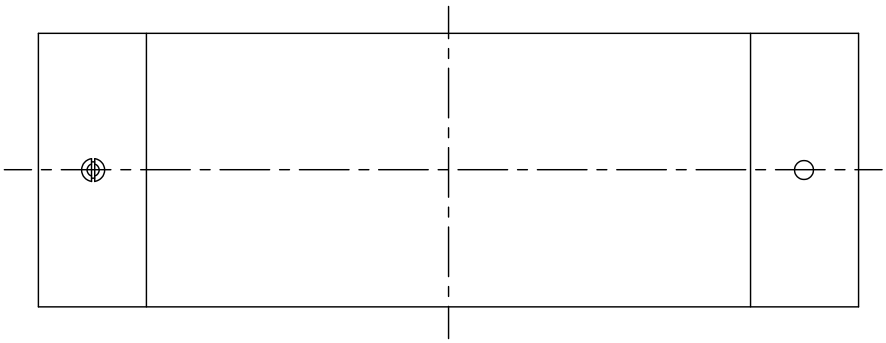

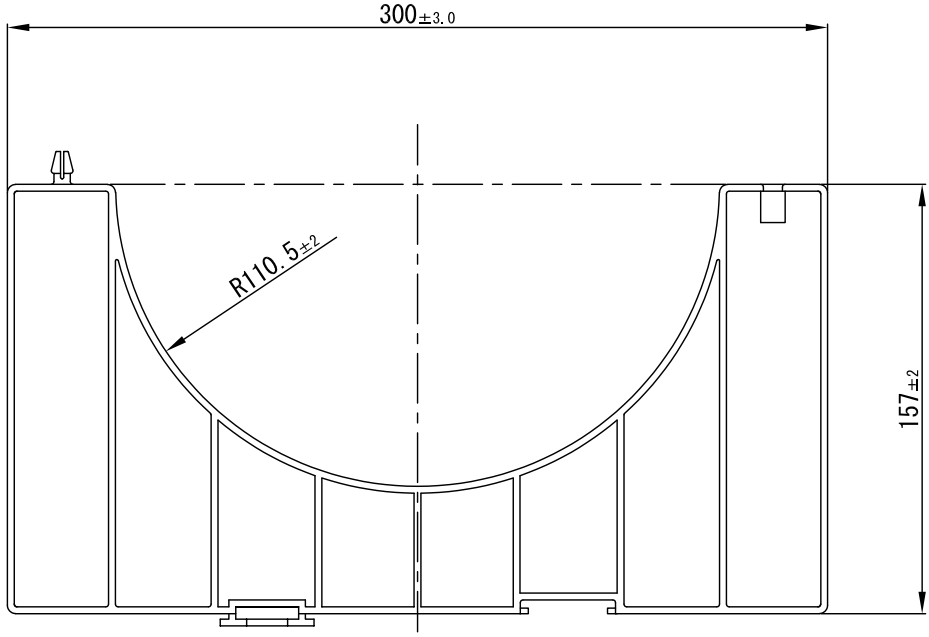

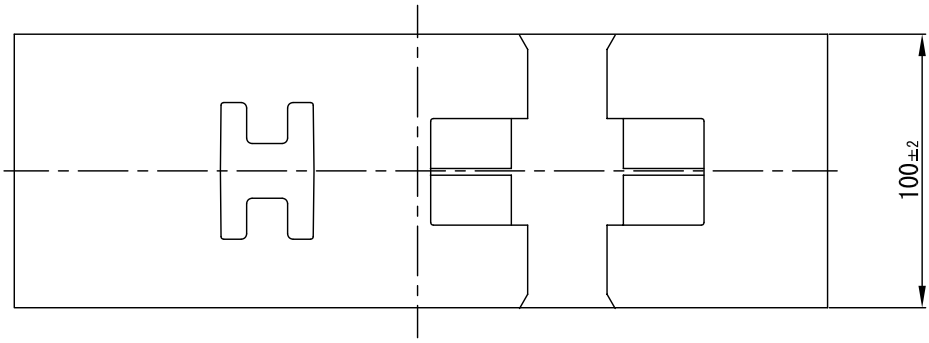

注：表示仕様の詳細は製品規格による。

品名	管台 ﾎﾞﾃﾞｨ管200 1A(P=300)	図番	00NP1001
積水化学工業株式会社			

2022/04/01 全国共通

品名	管台 ﾎﾞﾃﾞｨ管250･1A(P=350)

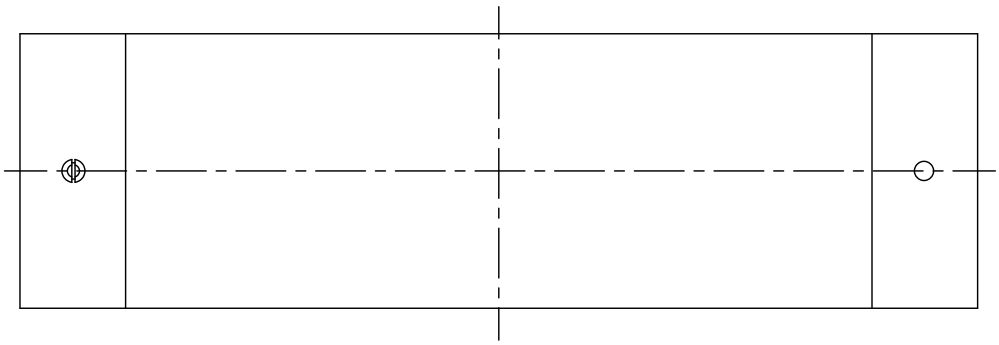

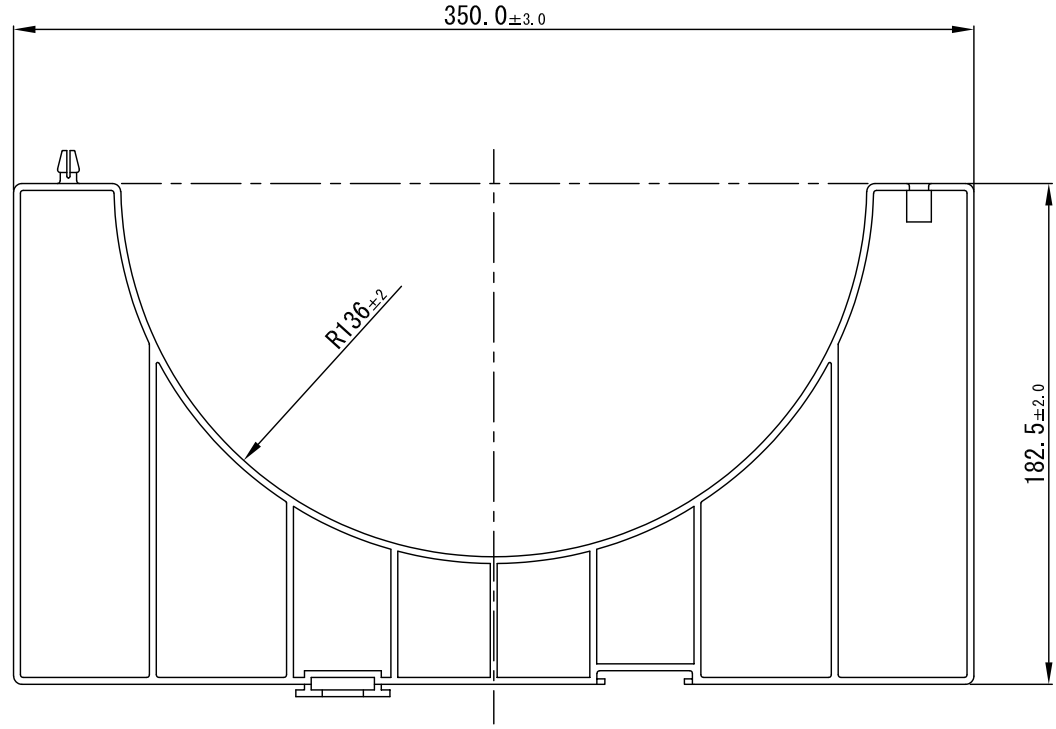

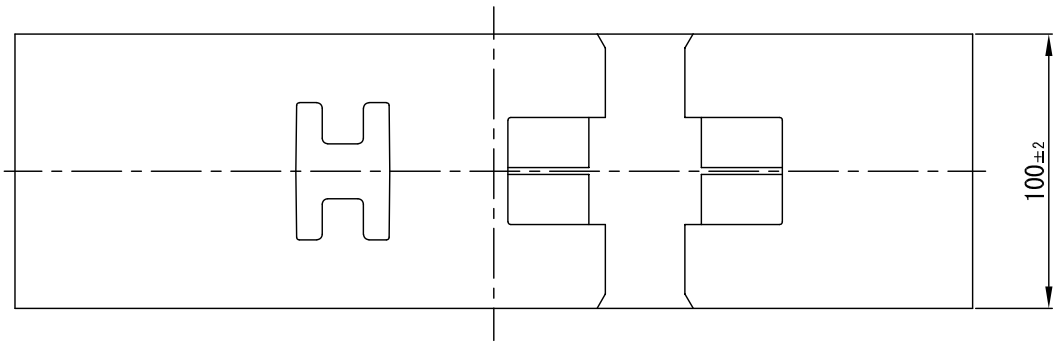

注：表示仕様の詳細は製品規格による。

品名	管台 ﾎﾞﾃﾞｨ管250 1A(P=350)	図番	00NP1101
	積水化学工業株式会社		

2022/04/01 全国共通