品名	増結リング350型100H・300H

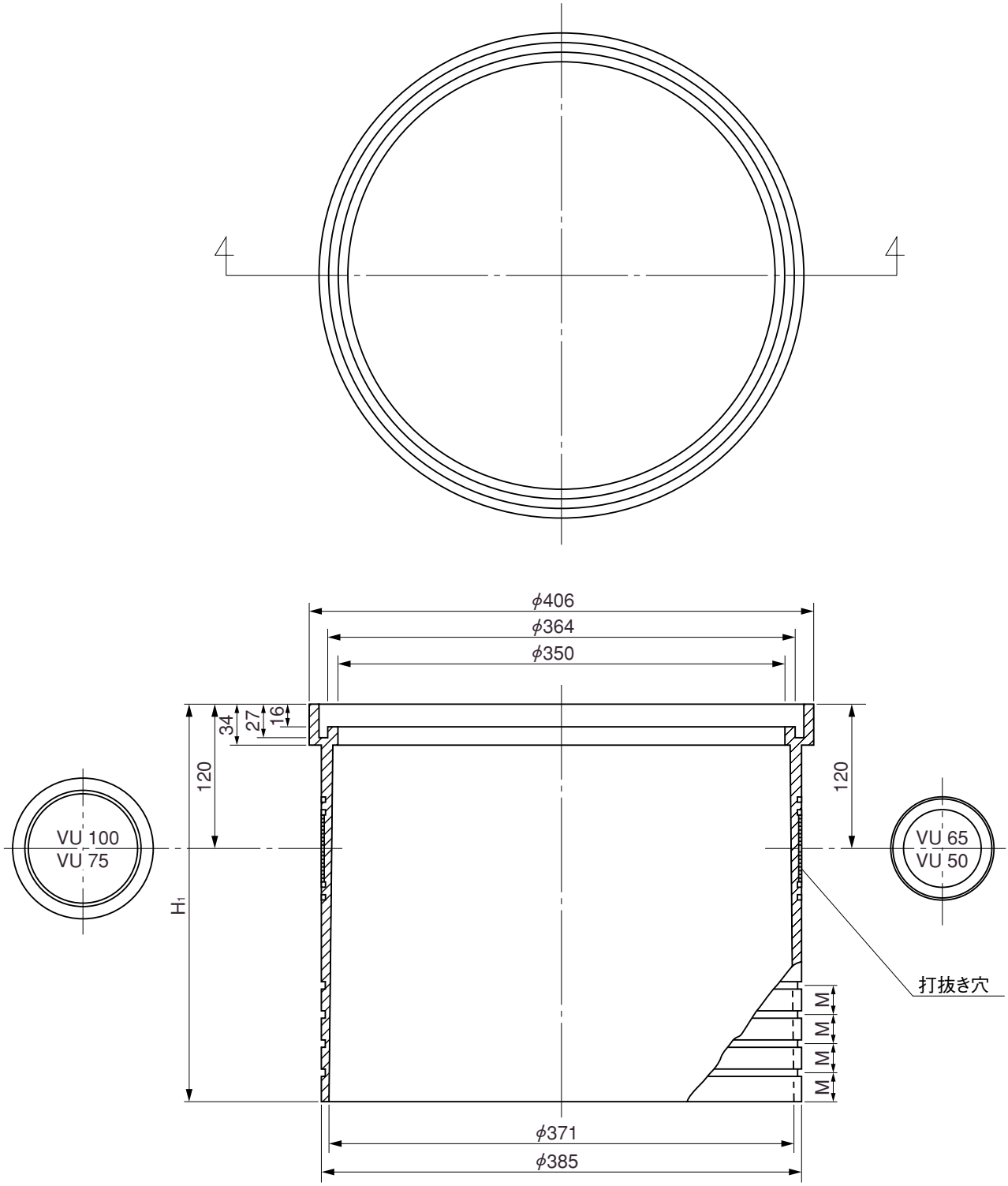

単位：㎜

品　　名	H1	切　り　溝	打抜き穴
増結リング 100	127	あり（M寸法20）	な　し
増結リング 300	327	あり（M寸法20）	あ　り

品名	増結リング350型100H・300H			図番	KM-Z-C-001
製図	積水化学工業株式会社	年月日	2001.4.1	承認印	