品名	ゴム輪型塩ビ製コーキョーマス(耐震コア内蔵) 縦型ストレート DRSR(差し口形) 100×100P-200

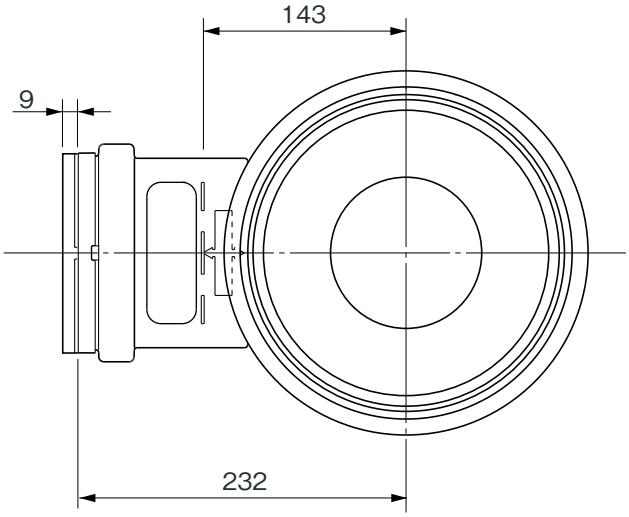

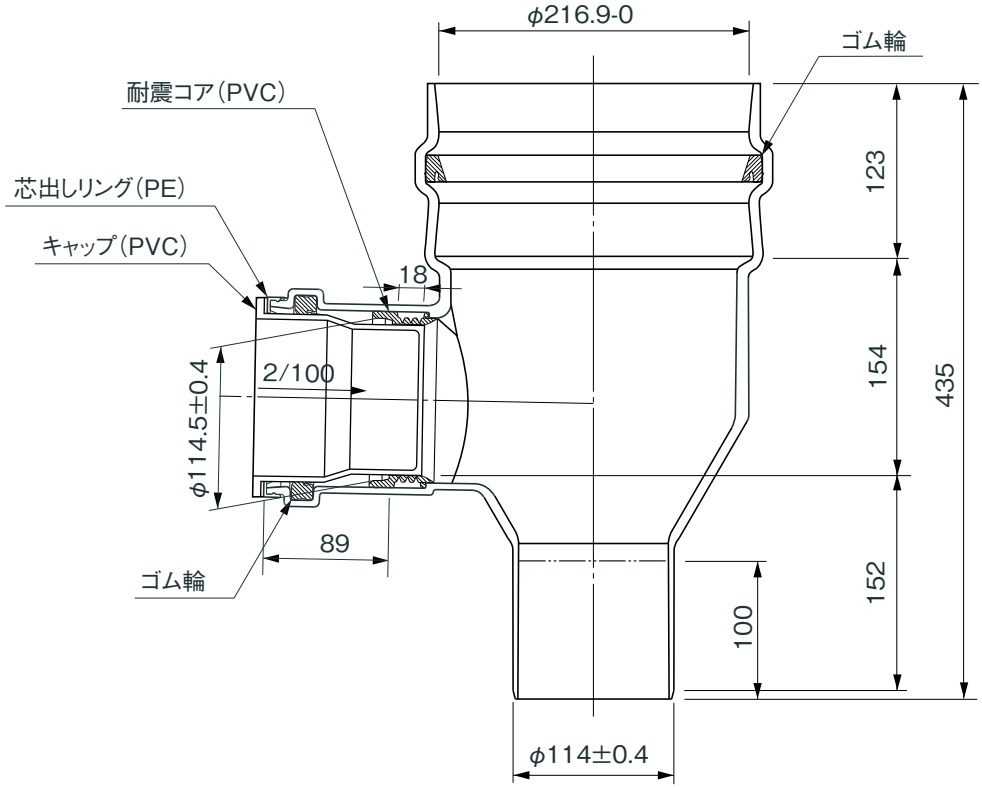

品名	ゴム輪型塩ビ製コーキョーマス(耐震コア内蔵) 縦型ストレート DRSR(差し口形) 100×100P-200			図番	K−109
製図	積水化学工業 株式会社	年月日	2010.9.16	承認印	