品名	コーキョーマス 縦型90度二方向合流 DRY（差し口形） 150×150P-200

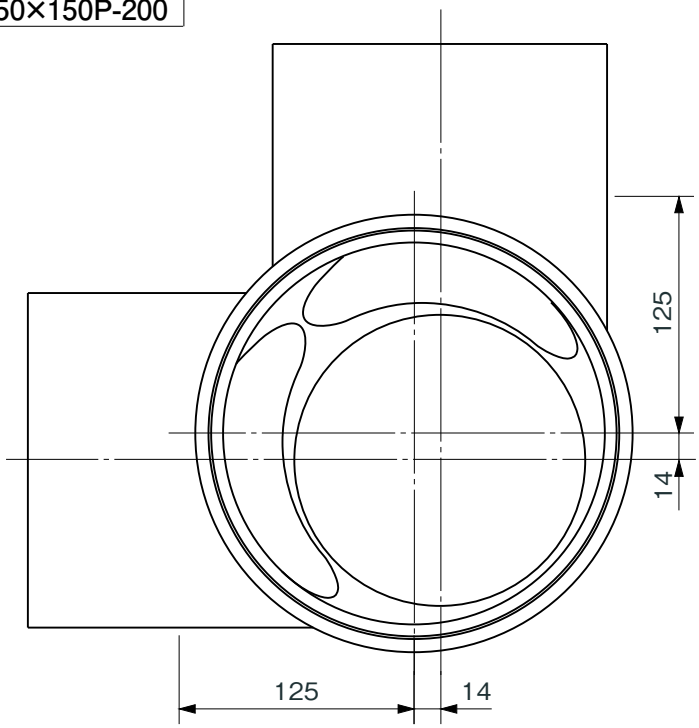

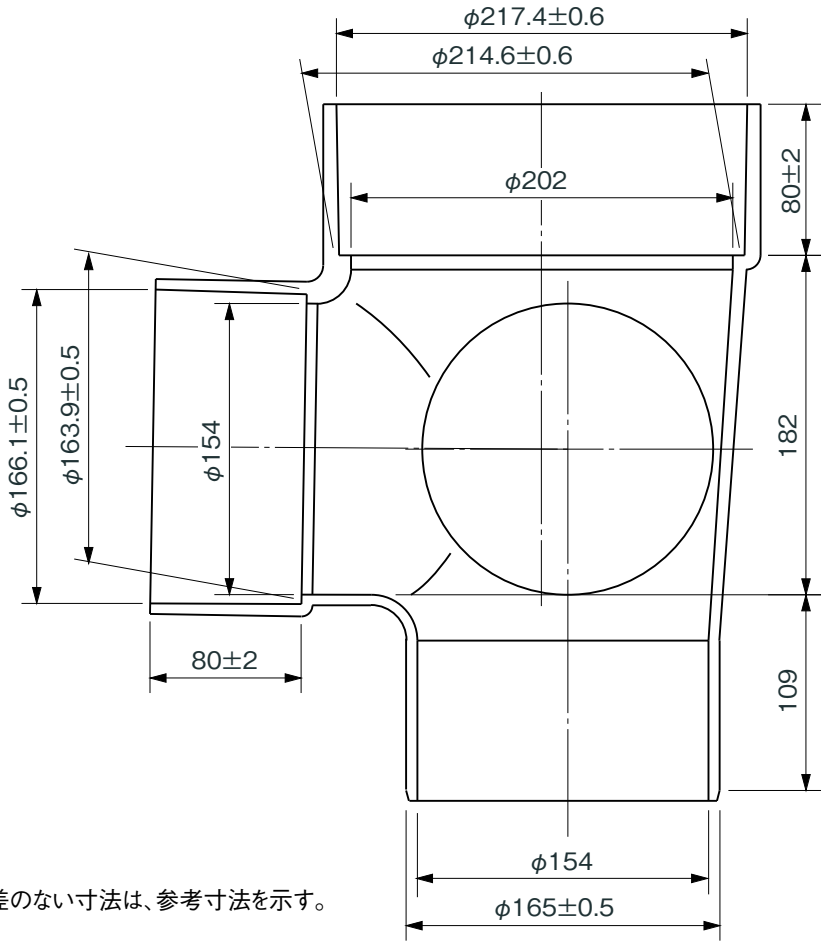

※ 許容差のない寸法は、参考寸法を示す。

品名	コーキョーマス 縦型90度二方向合流 DRY（差し口形） 150×150P-200			図番	K−062
製図	積水化学工業 株式会社	年月日	2010.9.16	承認印	