品名	コーキョーマス 縦型90度三方向合流 DR90WY（差し口形）100×150P-200

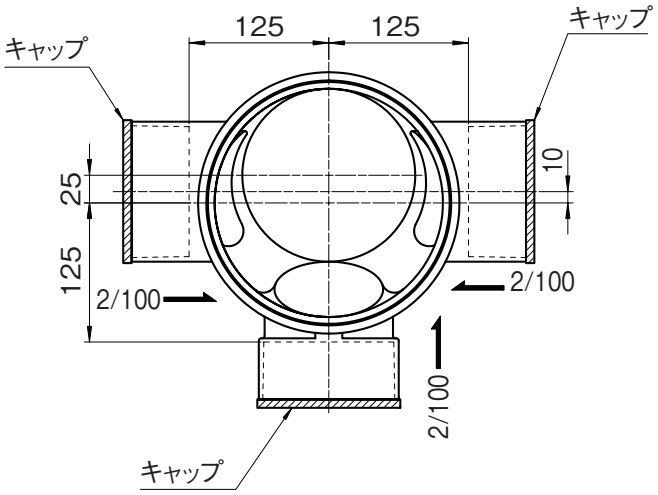

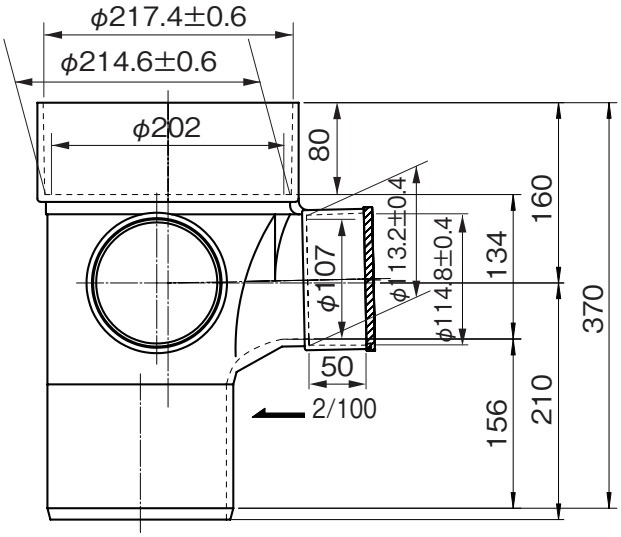

注）流入側受口3ヶ所にはインバートキャップが付いています。
※　許容差のない寸法は、参考寸法を示す。

品名	コーキョーマス 縦型90度三方向合流 DR90WY（差し口形）100×150P-200			図番	K−049
製図	積水化学工業 株式会社	年月日	2014.10.9	承認印	