品名	ハイスイマス ストレート ST 150-200

品番:DHST

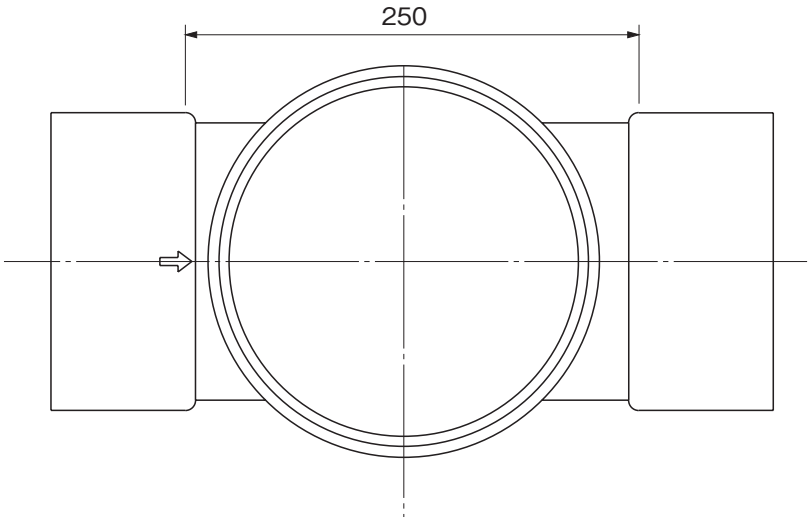

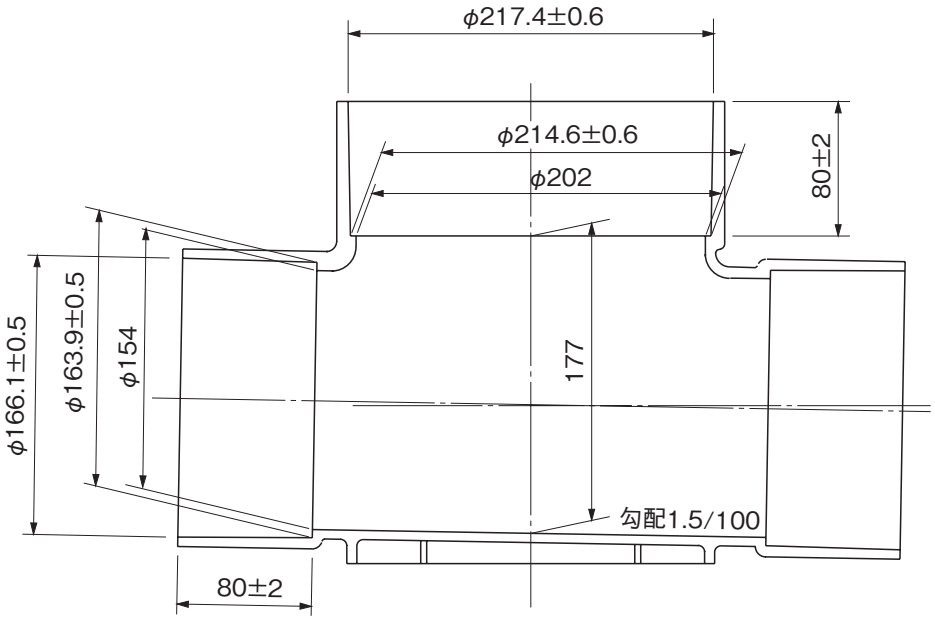

※許容差のない寸法は、参考寸法を示す。

品名	ハイスイマス ストレート ST 150-200			図番	H-E-001
製図	積水化学工業 株式会社	年月日	2015.5.15	承認印	