品名	ハイスイマス ストレート ST 125-150

品番:DQST

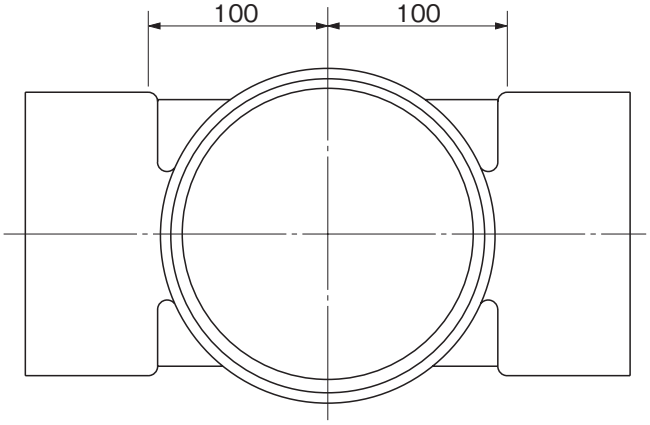

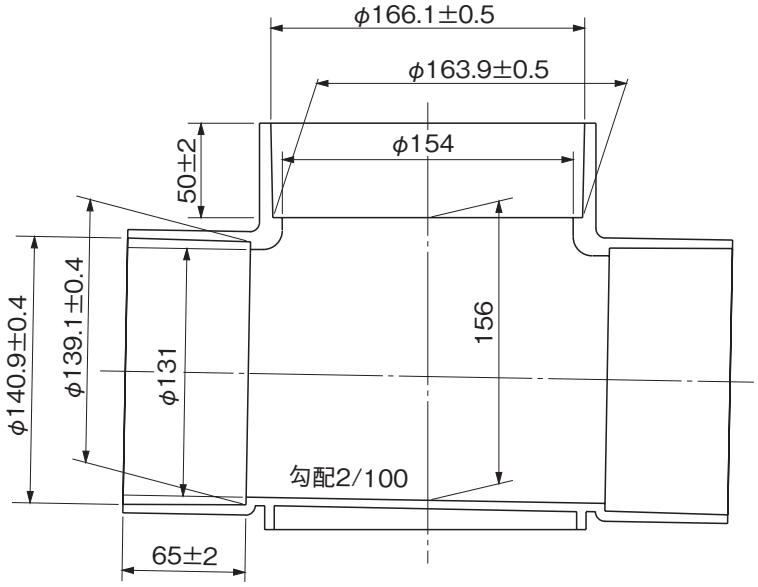

※許容差のない寸法は、参考寸法を示す。

品名	ハイスイマス ストレート ST 125-150			図番	H-B-001
製図	積水化学工業 株式会社	年月日	2015.5.15	承認印	