品名	ハイスイマス トラップ（受口形） UT左（受）100×50S-150

（トラップ口径VU50・受口）

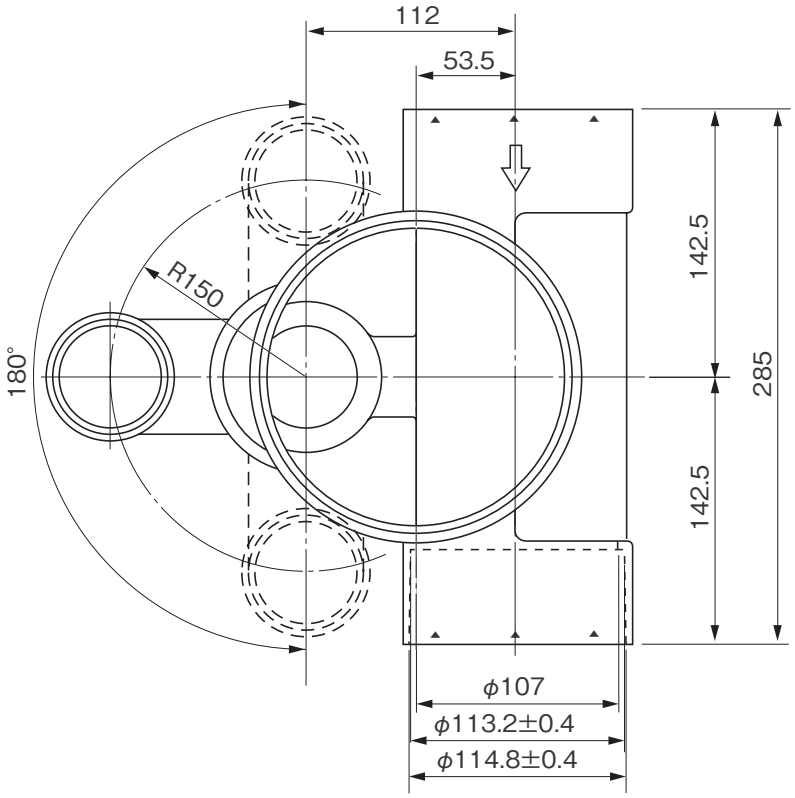

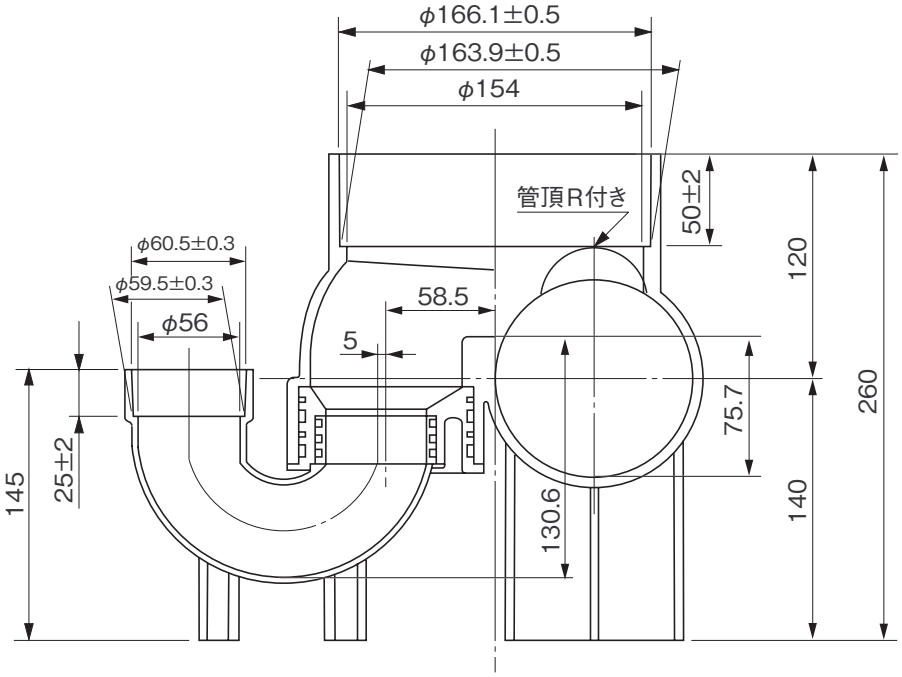

※許容差のない寸法は、参考寸法を示す。

品名	ハイスイマス トラップ（受口形） UT左（受）100×50S-150			図番	H-A-055
製図	積水化学工業 株式会社	年月日	2010.10.12	承認印	