品名	ハイスイマス 起点トラップ（受口形） UTK(受)100×100S-150

（トラップ口径VU100・受口）

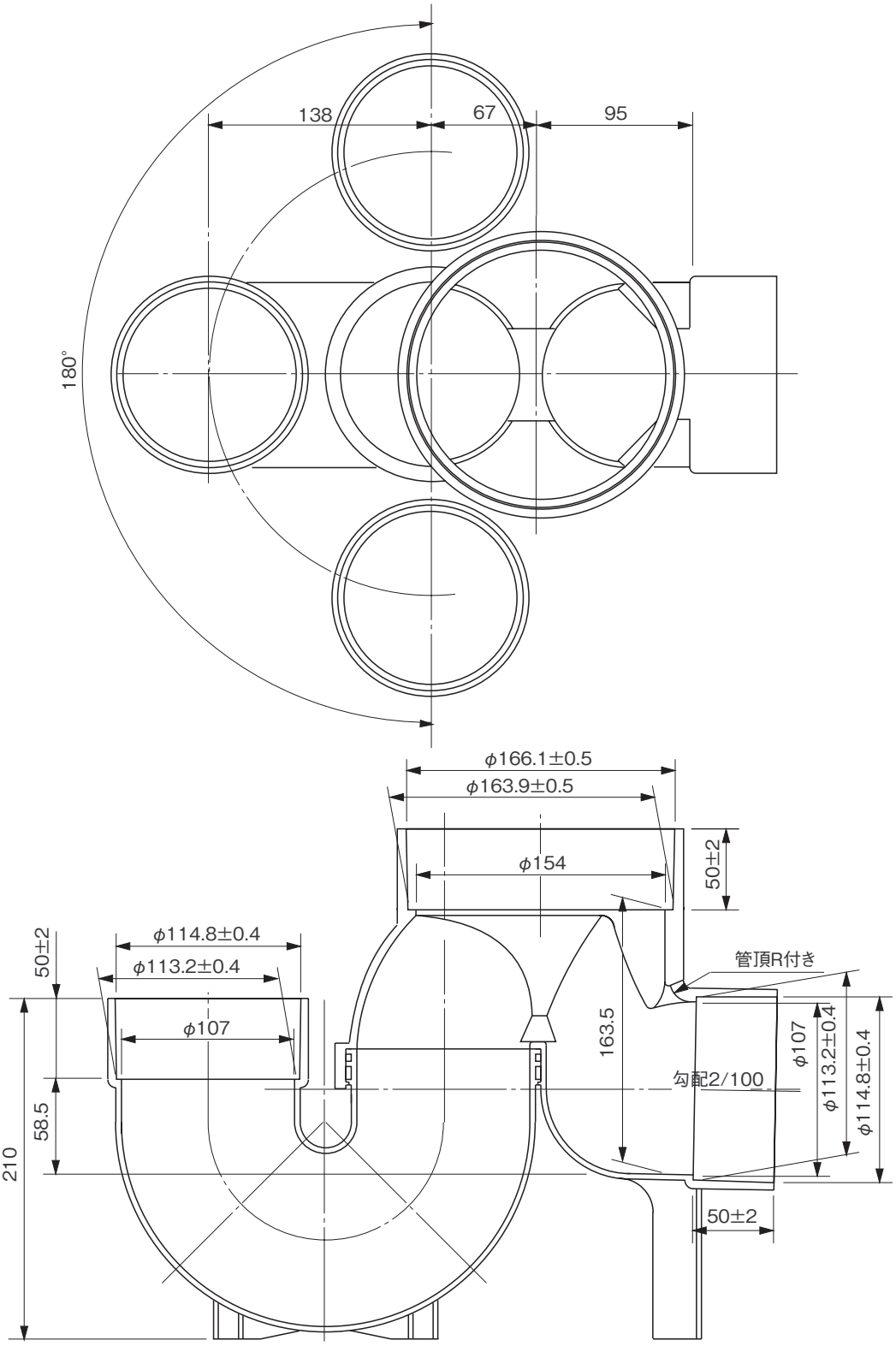

※許容差のない寸法は、参考寸法を示す。

品名	ハイスイマス 起点トラップ（受口形） UTK(受)100×100S-150			図番	H-A-048
製図	積水化学工業 株式会社	年月日	2010.10.12	承認印	