| 品名 | ハイスイマス<br>平行･90度合流段差付<br>H&YS右 100×75-150 |
|---|---|

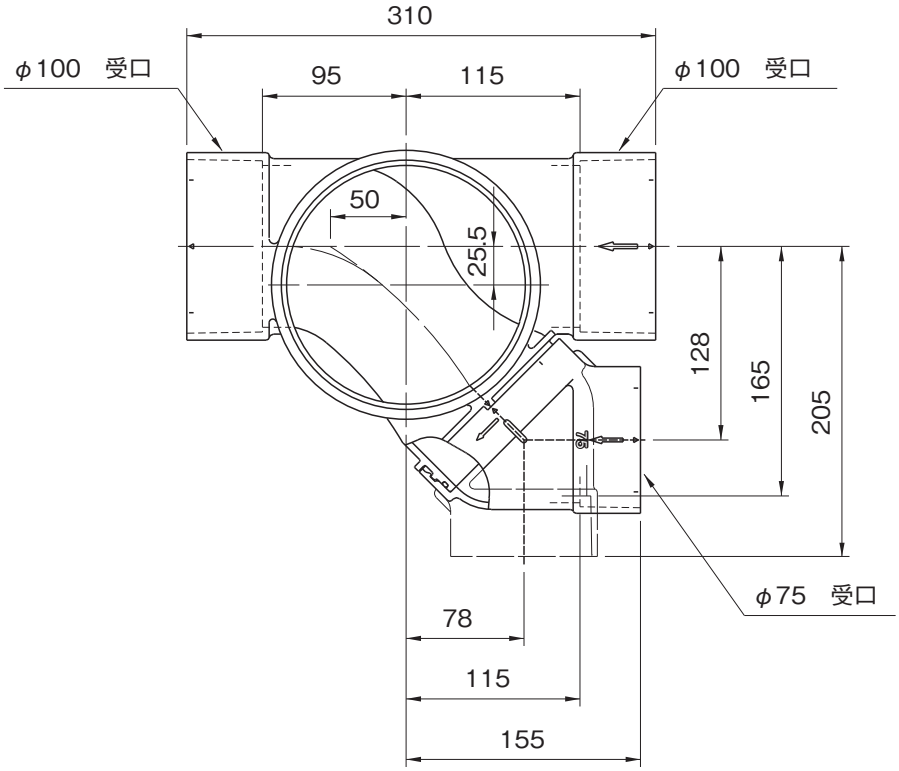


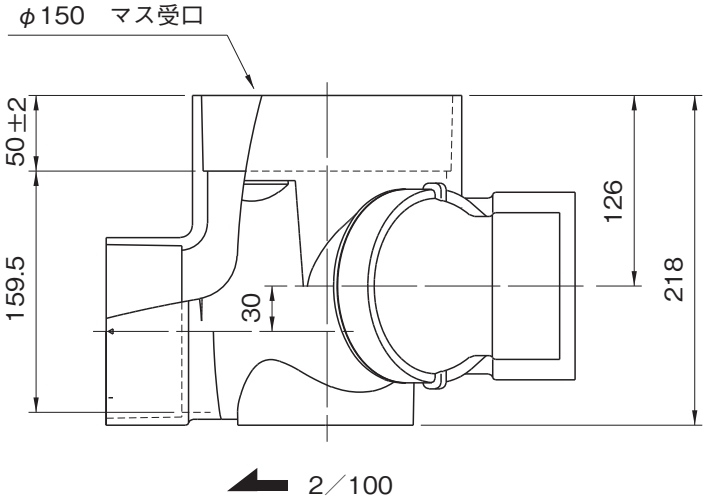


※許容差のない寸法は、参考寸法を示す。

| 品名 | ハイスイマス<br>平行･90度合流段差付<br>H&YS右 100×75-150 | 図番 | H-A-036 |
|---|---|---|---|
| 年月日 | 2019.11.1 | 製図 | 積水化学工業株式会社 |