品名	鋳造ヘッダーユニオンタイプ クロス式　60mmピッチ

単位：mm

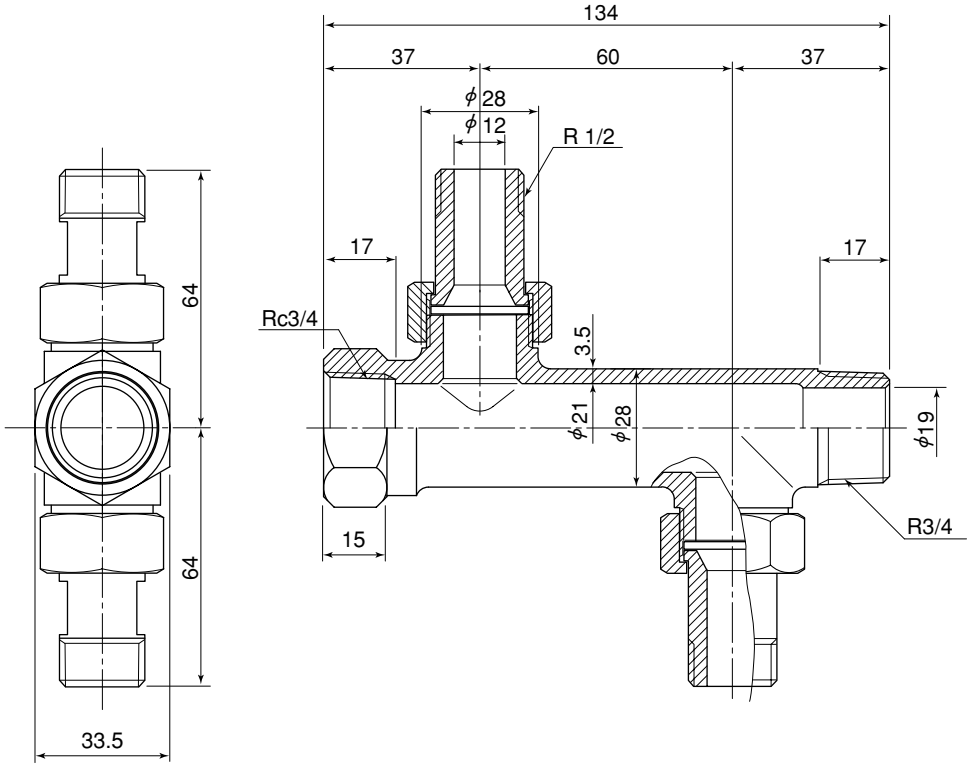

品　番	呼び径と口数
NXHU202	20A-15A×2P

備考：本体材質はJIS H 5120　CAC 406
（青銅の鉛除去表面処理品）または、
鉛レス青銅です。

品名	鋳造ヘッダーユニオンタイプ クロス式　60mmピッチ	図番	PSH-044
製図	積水化学工業 株式会社	年月日	