品名	ハイスイマス 90度合流・トラップ（受口形） Y-UT右(受)100×75S-150

（トラップ口径VU75・受口）

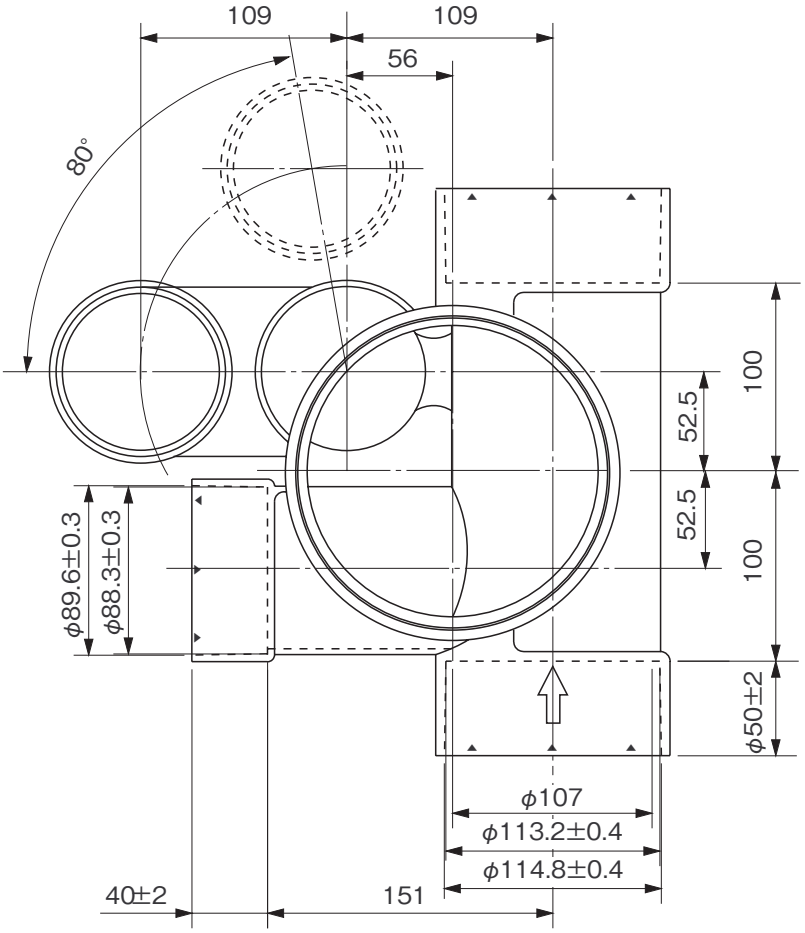

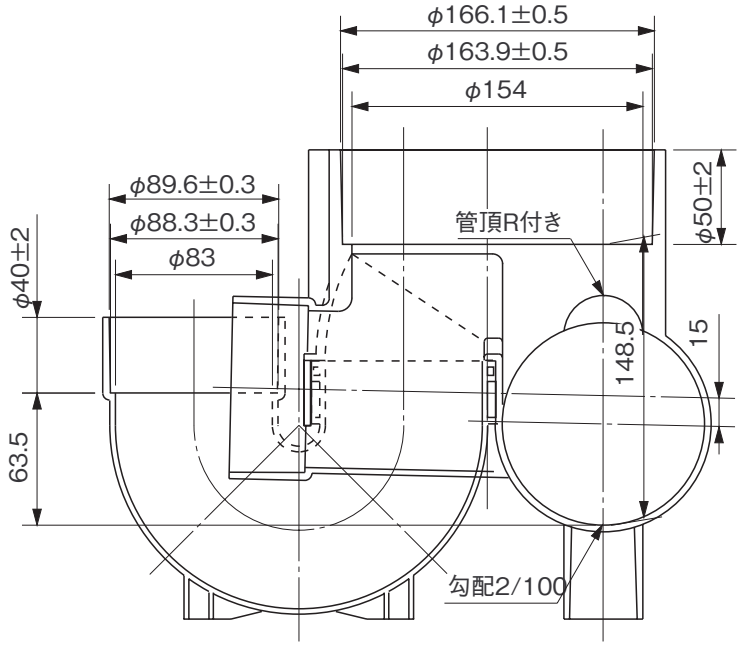

※許容差のない寸法は、参考寸法を示す。

品名	ハイスイマス 90度合流・トラップ（受口形） Y-UT右(受)100×75S-150			図番	H-A-089
製図	積水化学工業 株式会社	年月日	2010.10.12	承認印	