品名	ADｽﾘﾑﾊｲﾊﾟﾜｰ 標準ﾀｲﾌﾟ 80A 1方向（差し口） 80－50　＜RP5SN＞

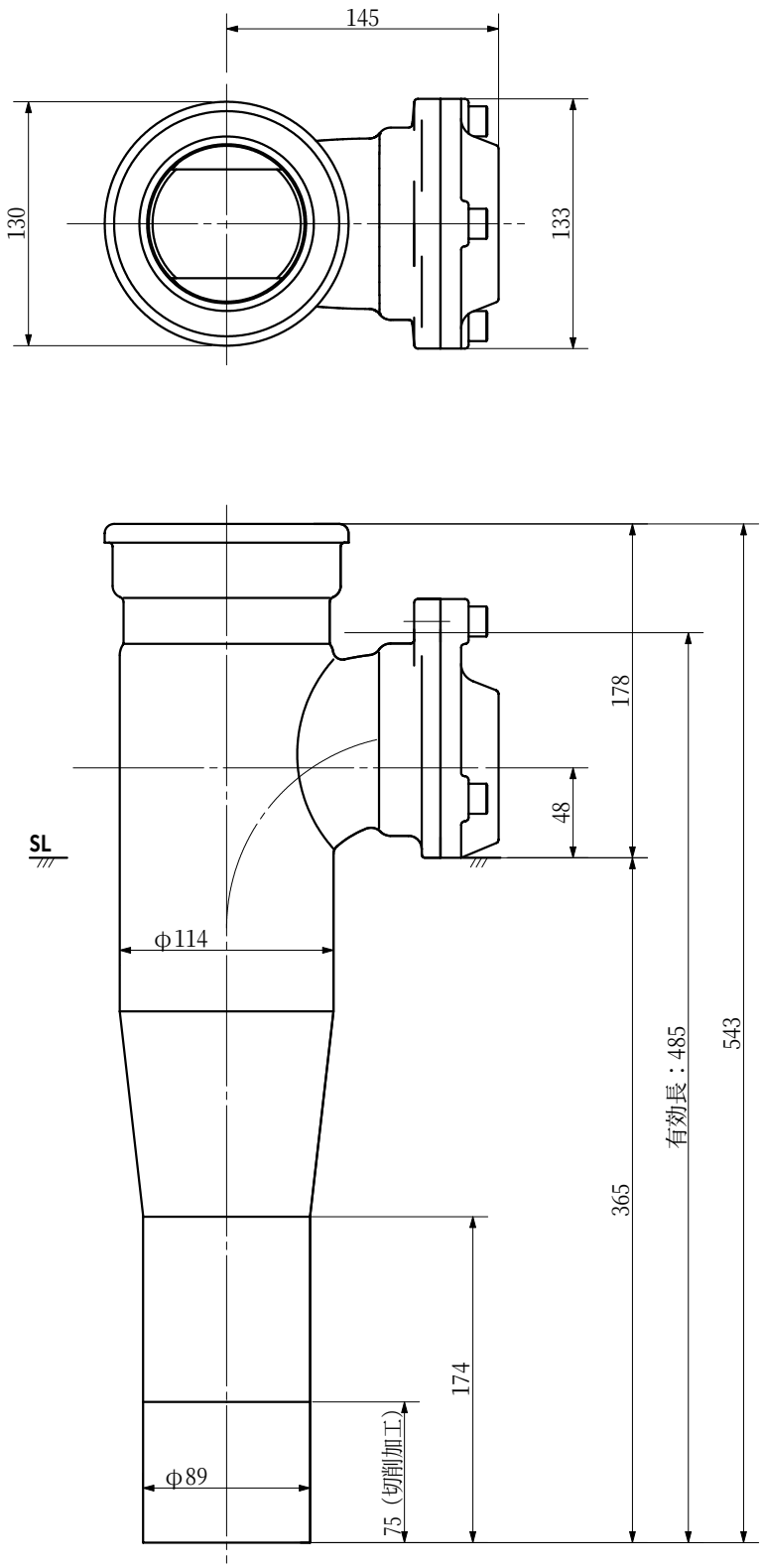

品名	ADｽﾘﾑﾊｲﾊﾟﾜｰ 標準ﾀｲﾌﾟ 80A 1方向（差し口） 80－50　＜RP5SN＞			図番	
製図	積水化学工業 株式会社	年月日	2009.09	承認印	