品名	ADスリム継手RR　125A 2方向（受け口） 125-80×80　　＜RQ808U＞

単位：mm

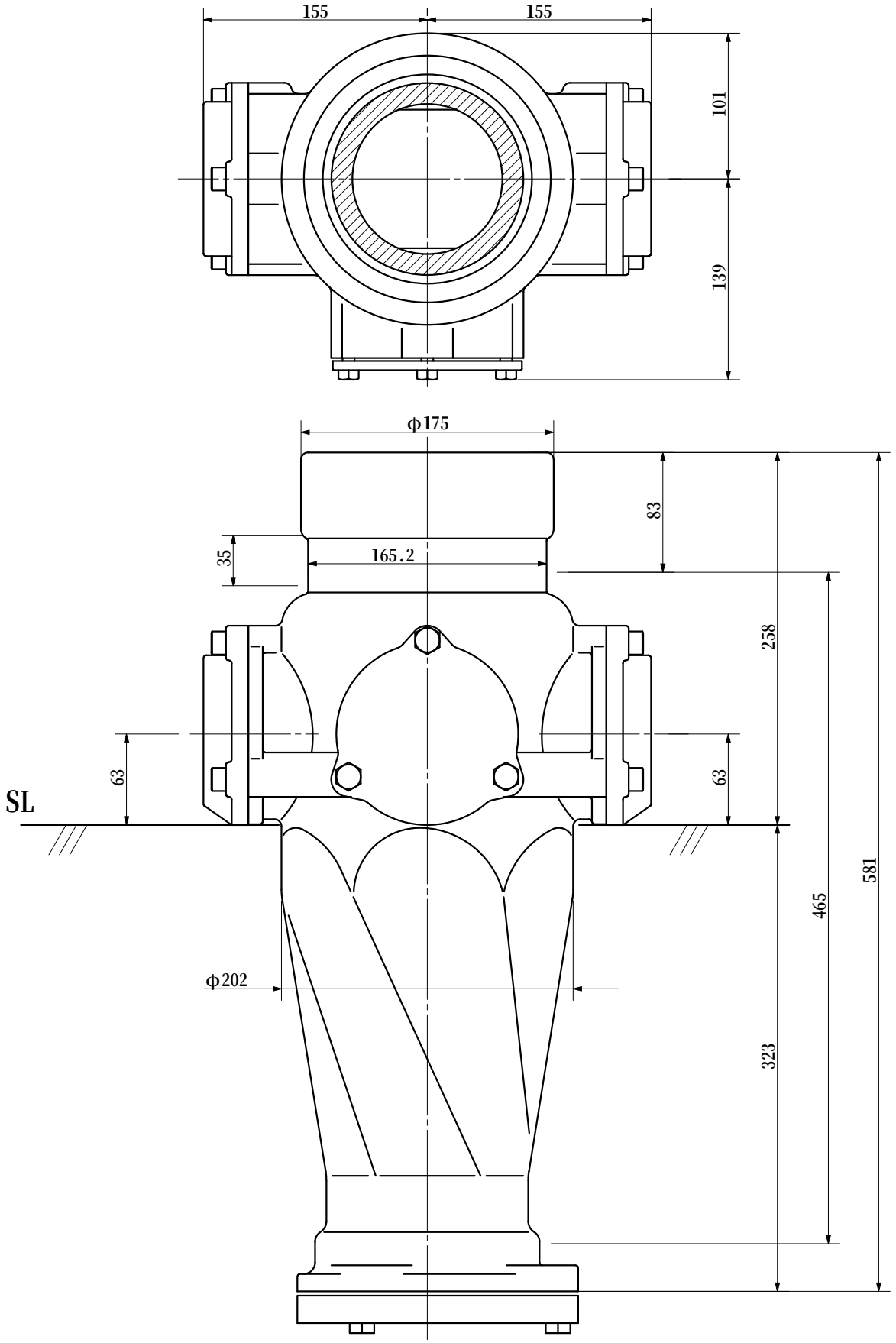

品名	ADスリム継手RR　125A 2方向（受け口） 125-80×80　　＜RQ808U＞			図番	
製図	積水化学工業 株式会社	年月日	2000.11	承認印	