品名	ADスリム継手RR　100A 2方向（差し口） 100 -50×65　＜RA56SN＞

単位：mm

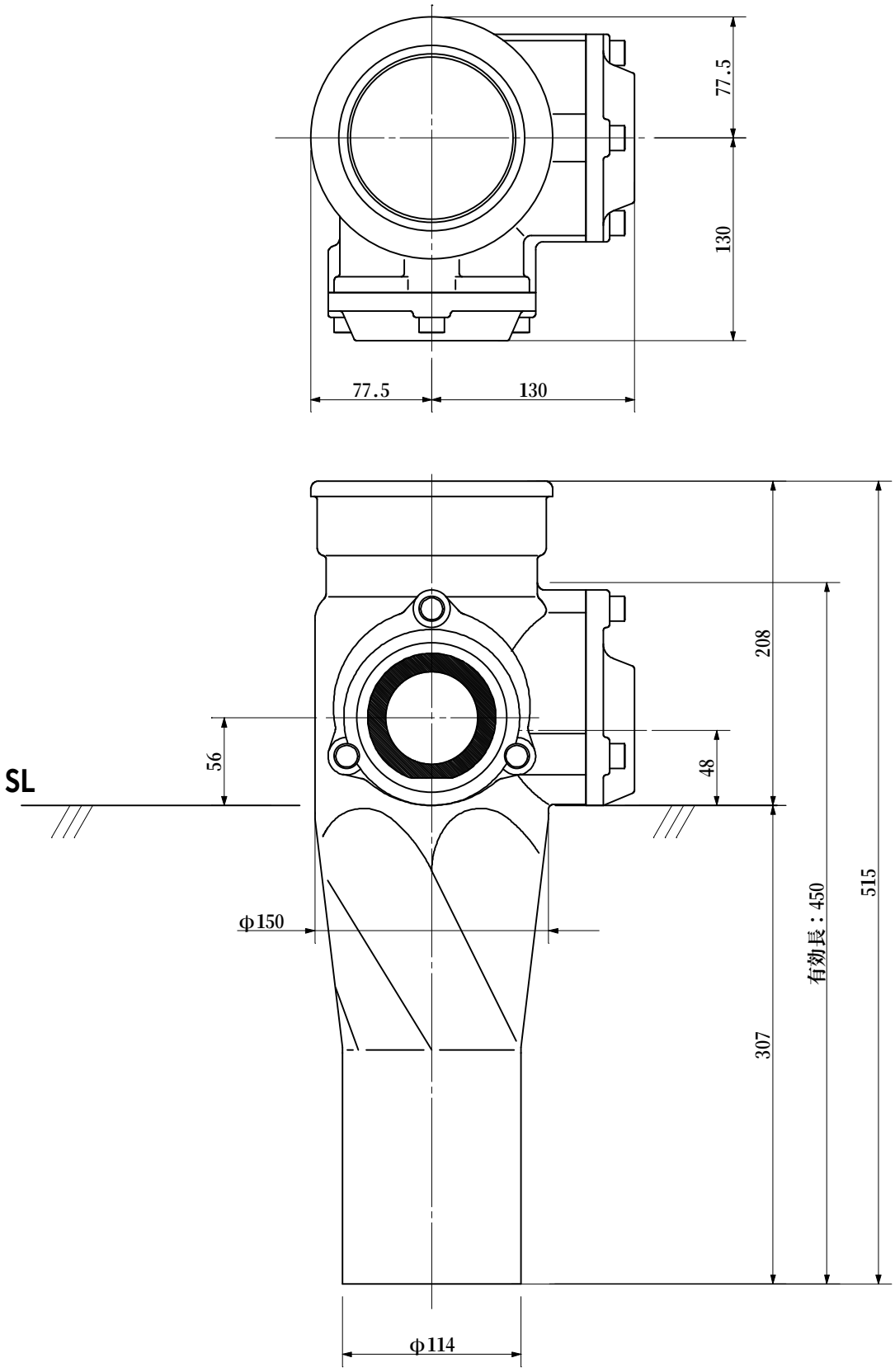

品名	ADスリム継手RR　100A 2方向（差し口） 100 -50×65　＜RA56SN＞			図番	
製図	積水化学工業 株式会社	年月日	2011.12	承認印	