下水道用ポリエチレン管
承認図

積水化学工業株式会社

図番

図番（種類）	品名	ページ
ＰＥ－ＳＰ	プレーンエンド直管	１
ＰＥ－ＳＰ－０１	プレーンエンド直管（１０ｍ：特殊対応品）	２
ＰＥ－ＳＥ	片受け直管	３
ＰＥ－Ｄ	カラー	４
ＰＥ－１１ＢＳ	ＥＦ片受け　１１　１／４°曲管	５
ＰＥ－２２ＢＳ	ＥＦ片受け　２２　１／２°曲管	６
ＰＥ－４５ＢＳ	ＥＦ片受け　４５°曲管	７
ＰＥ－９０ＢＳ	ＥＦ片受け　９０°曲管	８
ＰＥ－ＬＢＳ	ＥＦ片受け　Ｓ字曲管	９
ＰＥ－ＬＳＢＳ	ＥＦ片受け　リフト用曲管（Ｓ字曲管用）	１０
ＰＥ－ＩＮＳ	ＥＦ片受け片落ち管	１１
ＰＥ－１１Ｂ	１１　１／４°曲管	１２
ＰＥ－２２Ｂ	２２　１／２°曲管	１３
ＰＥ－４５Ｂ	４５°曲管	１４
ＰＥ－９０Ｂ	９０°曲管	１５
ＰＥ－ＩＮ	片落ち管	１６
ＰＥ－ＦＷ（ＪＩＳ１０Ｋ）	フランジ短管（ＪＩＳ１０Ｋ）	１７
ＰＥ－ＦＷ（７．５Ｋ：上水）	フランジ短管（７．５Ｋ：上水）	１８
ＰＥ－ＹＰ	Ｙ形支管	１９
ＰＥ－ＴＰ	Ｔ形支管	２０
ＰＥ－ＹＳ０	Ｙ形分岐管（同径）	２１
ＰＥ－ＹＳ１	Ｙ形分岐管（異形）	２２
ＰＥ－ＹＳ０－ＳＰ	圧送管用同径Ｙ形分岐管	２３
ＰＥ－ＴＳ	Ｔ形分岐管支管仕様（50J 分岐）	２４
ＰＥ－ＹＳ２	Ｙ形分岐管支管仕様（75 分岐）	２５
ＰＥ－ＳＥＦ	ＥＦキャップ	２６
ＰＥ－ＳＰＣ	ＳＰキャップ	２７
ＰＥ－ＳＣ	パイプキャップ	２８
ＰＥ－ＭＨ	鞍付きマンホール継手	２９
ＰＥ－ＭＨＰ	鞍付きマンホール継手（水圧用）	３０
ＰＥ－ＳＴ	砂付き短管	３１
ＰＥ－ＬＬ	急傾斜下水道システム用曲管	３２
ＰＥ－ＦＭ	フタ付短管	３３
ＰＥ－ＦＴ	フランジ付分岐管	３４
ＰＥ－ＰＩＶＣ	ＰＥ－ＶＵ変換継手	３５
ＰＥ－ＳＡＩ	サイバックキャップ	３６
ＰＥ－４５ＥＢ	４５°エルボ曲管	３７
ＰＥ－９０ＥＢ	９０°エルボ曲管	３８
ＰＥ－ＭＨＵ	マンホール継手内副管	３９

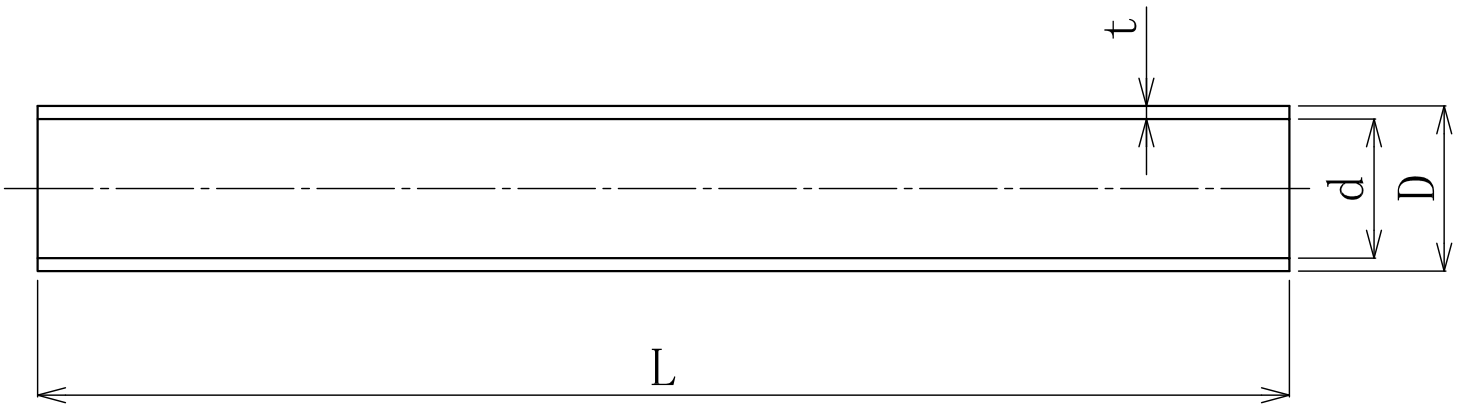

単位:mm

呼び径	外径D	厚さ t	長さL	参考	
	基準	基準	基準	d	質量(kg/本)
50-J	60.0±0.20	$4.4^{+0.6}_{-0}$	5000^{+100}_{-0}	50	3.96
75	$90.0^{+0.6}_{-0}$	$6.7^{+0.9}_{-0}$		76	9.06
100	$125.0^{+0.8}_{-0}$	$9.2^{+1.1}_{-0}$		105	17.17
150	$180.0^{+1.2}_{-0}$	$13.3^{+1.5}_{-0}$		152	35.65
200	$250.0^{+1.5}_{-0}$	$18.4^{+2.1}_{-0}$		211	68.50
250	$315.0^{+1.8}_{-0}$	$23.2^{+2.5}_{-0}$		266	108.60
300	$355.0^{+2.2}_{-0}$	$26.1^{+2.9}_{-0}$		300	137.15

※上記ｻｲｽﾞは、JSWAS　K－14｛（社）日本下水道協会　下水道用ポリエチレン管規格｝認定品である。

品名	下水道用ポリエチレン管 プレーンエンド直管			図番	ＰＥ－ＳＰ
積水化学工業株式会社		年月日	2007.07.27	作成日	

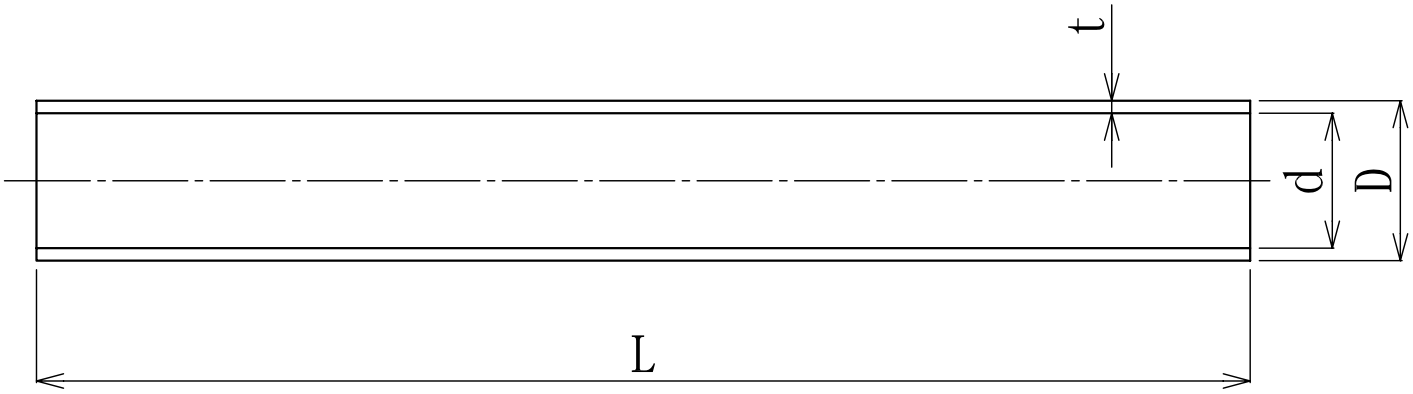

単位:mm

呼び径	外径D	厚さ t	長さL	参考	
	基準	基準	基準	d	質量(kg/本)
50-J	60.0±0.20	$4.4^{+0.6}_{-0}$	$10,000^{+200}_{-0}$	50	7.92
75	$90.0^{+0.6}_{-0}$	$6.7^{+0.9}_{-0}$		76	18.12
100	$125.0^{+0.8}_{-0}$	$9.2^{+1.1}_{-0}$		105	34.33
150	$180.0^{+1.2}_{-0}$	$13.3^{+1.5}_{-0}$		152	71.31
200	$250.0^{+1.5}_{-0}$	$18.4^{+2.1}_{-0}$		211	137.1
250	$315.0^{+1.8}_{-0}$	$23.2^{+2.5}_{-0}$		266	217.15
300	$355.0^{+2.2}_{-0}$	$26.1^{+2.9}_{-0}$		300	274.45

※上記ｻｲｽﾞは、JSWAS K－14 {（社）日本下水道協会 下水道用ポリエチレン管規格}
認定品である。

注1）上記ｻｲｽﾞの10m品は、特殊対応品（納期要相談（受注後３ヶ月）：最低発注数量有）とする。

品名	下水道用ポリエチレン管 プレーンエンド直管(10m)			図番	ＰＥ－ＳＰ-01
積水化学工業株式会社		年月日	2008.02.28	承認印	

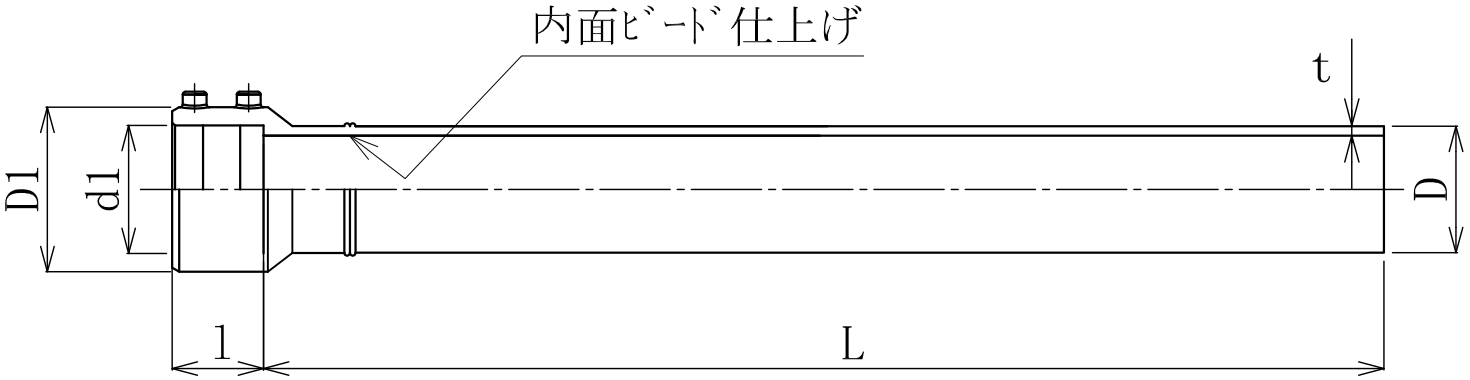

単位:mm

呼び径	外径D	厚さｔ	長さL	受口内径(電熱体部)d1	受口長さl	受口外径D1	質量(kg/本)
	基準	基準	基準	基準	(最大)	参考	参考
75	$90.0^{+0.6}_{-0}$	$6.7^{+0.9}_{-0}$	5000^{+100}_{-0}	$90.7^{+0.8}_{-0}$	78	117	9.04
100	$125.0^{+0.8}_{-0}$	$9.2^{+1.1}_{-0}$		$125.9^{+0.9}_{-0}$	86	163	17.08
150	$180.0^{+1.2}_{-0}$	$13.3^{+1.5}_{-0}$		$181.4^{+1.0}_{-0}$	108	232	38.4
200	$250.0^{+1.5}_{-0}$	$18.4^{+2.1}_{-0}$		$251.7^{+1.3}_{-0}$	140	310	72.59
250	$315.0^{+1.8}_{-0}$	$23.2^{+2.5}_{-0}$		$316.8^{+1.6}_{-0}$	173	396	116.40

※上記ｻｲｽﾞは、JSWAS　K-14｛（社）日本下水道協会　下水道用ポリエチレン管規格｝認定品である。
注1）受口内径d1は、直角２方向以上の内径(電熱体部)測定の平均値とする。

品名	下水道用ポリエチレン管 片受け直管			図番	ＰＥ－ＳＥ
積水化学工業株式会社		年月日	2015.09.14	承認印	

呼び径 50J～150　　両受け同時融着タイプ

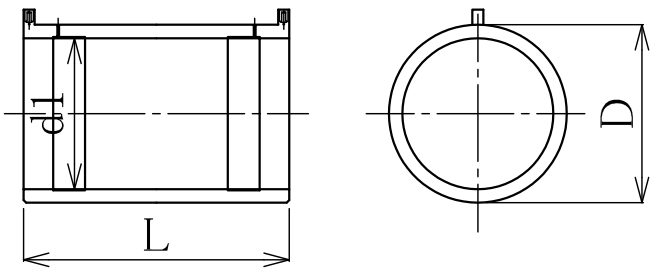

呼び径 200～250　　両受け独立融着タイプ

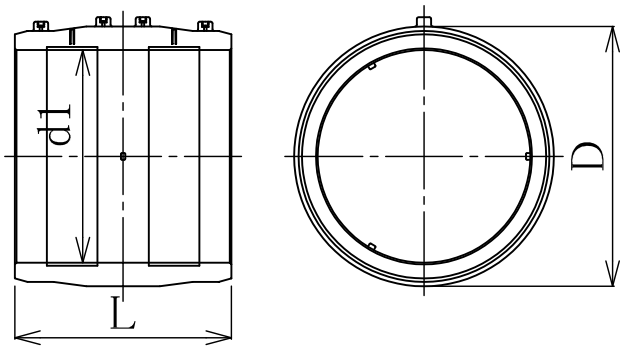

呼び径 300　　両受け独立融着タイプ

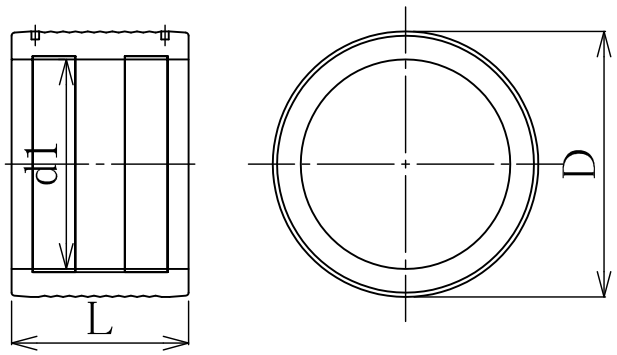

単位：mm

呼び径	全長L	外径D(参考)	受口内径d1(電熱体部)	備考	質量(kg/個)
＊ 50J	107±3	80	$60.2^{+0.6}_{-0}$	両受け同時融着	0.2
＊ 75	133±5	117	$90.7^{+0.9}_{-0}$		0.5
＊ 100	165±5	163	$125.9^{+1.1}_{-0}$		1.12
＊ 150	203±10	234	$181.4^{+1.5}_{-0}$		3.51
＊ 200	252±10	310	$251.7^{+2.1}_{-0}$	両受け独立融着	5.81
＊ 250	260±15	396	$316.8^{+2.5}_{-0}$		9.80
300	300±15	450	$355.0^{+2.9}_{-0}$		16.7

※上記サイズの＊印は、JSWAS K-14{(社)日本下水道協会　下水道用ポリエチレン管規格}認定品である。
注1) 受口内径d1は、直角2方向以上の内径(電熱体部)測定の平均値とする。
注2) 呼び径300の色は黒色とする。

品名	下水道用ポリエチレン管 ＥＦカラー			図番	ＰＥ－Ｄ
積水化学工業株式会社		年月日	2015. 10. 01	承認印	

【呼び径 75,100,150,200の場合】

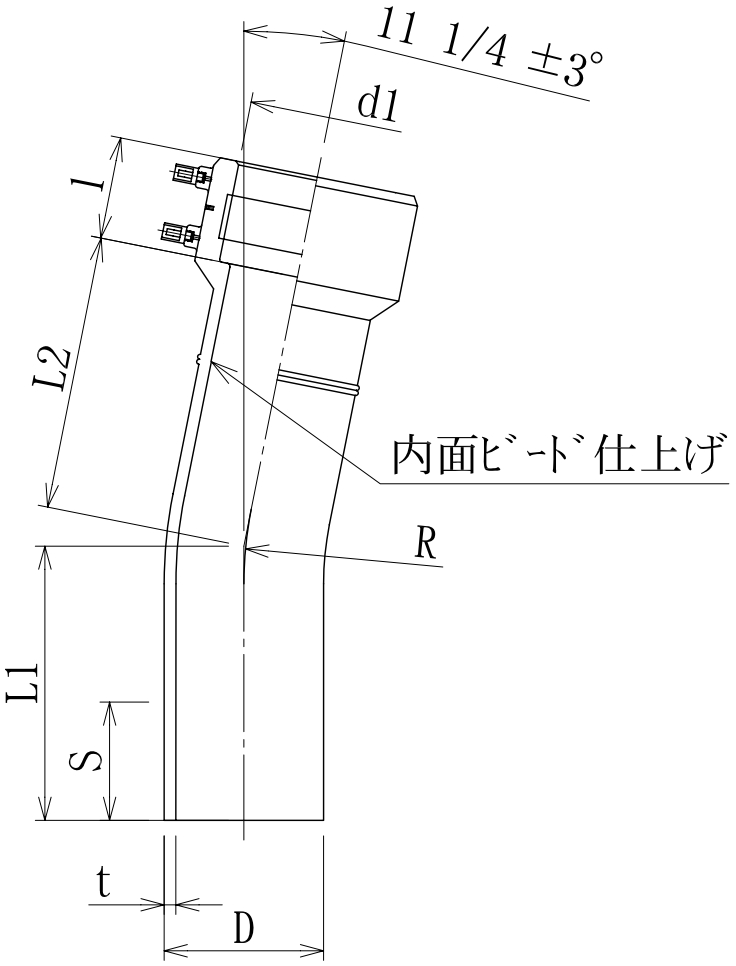

【呼び径 250の場合】

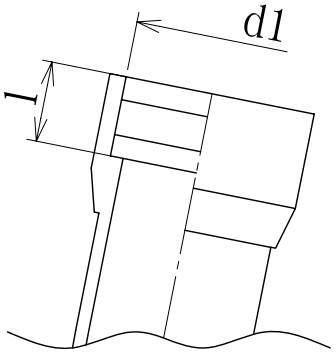

単位:mm

呼び径	D	t	L1 ,L2	S (最小)	R (参考)	受口内径d1	受口長さl (最大)	質量(kg/個) (参考)
75	$90.0^{+0.6}_{-0}$	$6.7^{+0.9}_{-0}$	190±25	100	225	$90.7^{+0.8}_{-0}$	78	0.95
100	$125.0^{+0.8}_{-0}$	$9.2^{+1.1}_{-0}$	215±25	110	300	$125.9^{+0.9}_{-0}$	86	2.11
150	$180.0^{+1.2}_{-0}$	$13.3^{+1.5}_{-0}$	265±25	135	450	$181.4^{+1.0}_{-0}$	108	5.42
200	$250.0^{+1.5}_{-0}$	$18.4^{+2.1}_{-0}$	325±25	175	600	$251.7^{+1.3}_{-0}$	140	12.96
250	$315.0^{+1.8}_{-0}$	$23.2^{+2.5}_{-0}$	385±25	215	750	$316.8^{+1.6}_{-0}$	173	24.54

※上記ｻｲｽﾞは、JSWAS K-14｛(社)日本下水道協会 下水道用ポリエチレン管規格｝認定品である。
注1) 受口内径d1は、直角２方向以上の内径(電熱体部)測定の平均値とする。

品名	下水道用ポリエチレン管 ＥＦ片受11･1/4度曲管			図番	ＰＥ－１１ＢＳ
積水化学工業株式会社		年月日	2012.09.04	承認印	

【呼び径 75,100,150,200の場合】

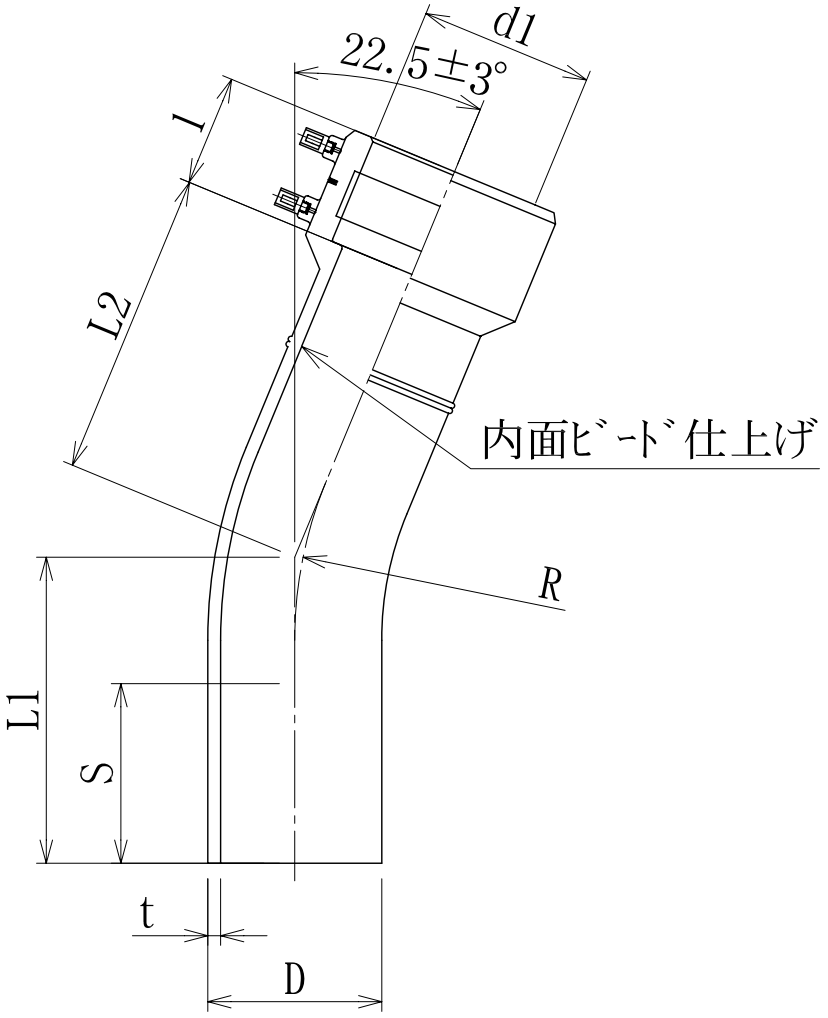

【呼び径 250の場合】

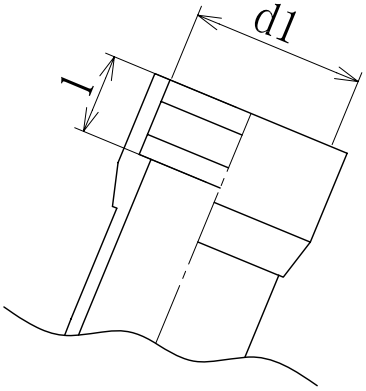

単位:mm

呼び径	D	t	L1 ,L2	S (最小)	R (参考)	受口内径d1	受口長さl (最大)	質量(kg/個) (参考)
75	$90.0^{+0.6}_{-0}$	$6.7^{+0.9}_{-0}$	210±25	100	225	$90.7^{+0.8}_{-0}$	78	1.02
100	$125.0^{+0.8}_{-0}$	$9.2^{+1.1}_{-0}$	245±25	110	300	$125.9^{+0.9}_{-0}$	86	2.31
150	$180.0^{+1.2}_{-0}$	$13.3^{+1.5}_{-0}$	310±25	135	450	$181.4^{+1.0}_{-0}$	108	6.05
200	$250.0^{+1.5}_{-0}$	$18.4^{+2.1}_{-0}$	380±25	175	600	$251.7^{+1.3}_{-0}$	140	14.42
250	$315.0^{+1.8}_{-0}$	$23.2^{+2.5}_{-0}$	460±25	215	750	$316.8^{+1.6}_{-0}$	173	27.73

※上記ｻｲｽﾞは、JSWAS K-14 {（社）日本下水道協会　下水道用ポリエチレン管規格} 認定品である。
注1）受口内径d1は、直角２方向以上の内径(電熱体部)測定の平均値とする。

品名	下水道用ポリエチレン管 ＥＦ片受22･1/2度曲管		図番	ＰＥ－２２ＢＳ
積水化学工業株式会社	年月日	2012.09.04	承認印	

【呼び径 75,100,150,200の場合】

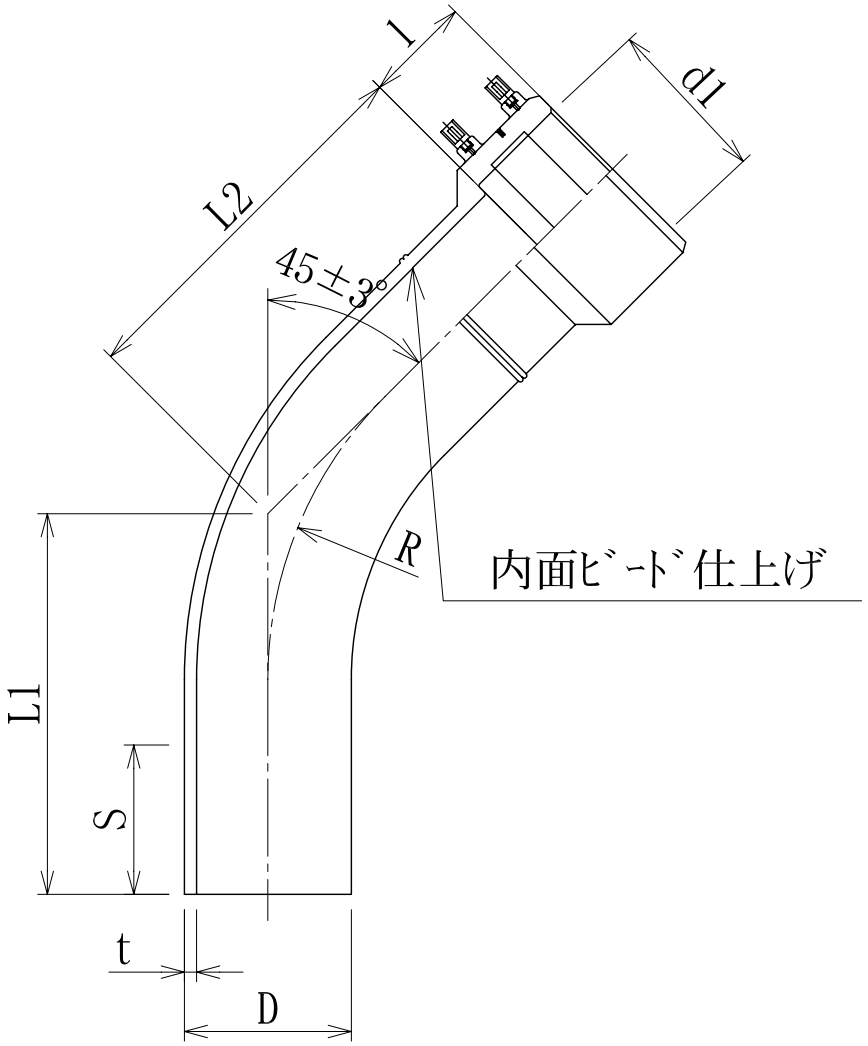

【呼び径 250の場合】

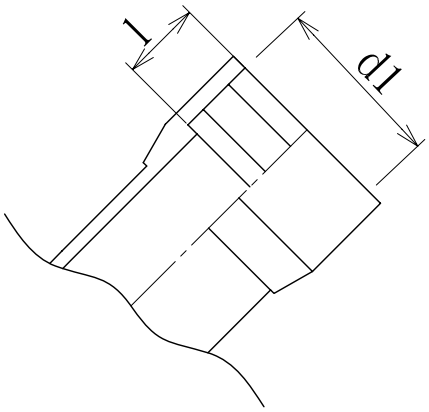

単位:mm

呼び径	D	t	L1 ,L2	S (最小)	R (参考)	受口内径d1	受口長さl (最大)	質量(kg/個) (参考)
75	$90.0^{+0.6}_{-0}$	$6.7^{+0.9}_{-0}$	260±25	100	225	$90.7^{+0.8}_{-0}$	78	1.19
100	$125.0^{+0.8}_{-0}$	$9.2^{+1.1}_{-0}$	310±25	110	300	$125.9^{+0.9}_{-0}$	86	2.72
150	$180.0^{+1.2}_{-0}$	$13.3^{+1.5}_{-0}$	410±25	135	450	$181.4^{+1.0}_{-0}$	108	7.35
200	$250.0^{+1.5}_{-0}$	$18.4^{+2.1}_{-0}$	510±25	175	600	$251.7^{+1.3}_{-0}$	140	17.69
250	$315.0^{+1.8}_{-0}$	$23.2^{+2.5}_{-0}$	625±25	215	750	$316.8^{+1.6}_{-0}$	173	34.27

※上記ｻｲｽﾞは、JSWAS　K-14｛（社）日本下水道協会　下水道用ポリエチレン管規格｝認定品である。
注1）受口内径d1は、直角２方向以上の内径(電熱体部)測定の平均値とする。

品名	下水道用ポリエチレン管 ＥＦ片受45度曲管			図番	ＰＥ－４５ＢＳ
積水化学工業株式会社		年月日	2012.09.04	承認印	

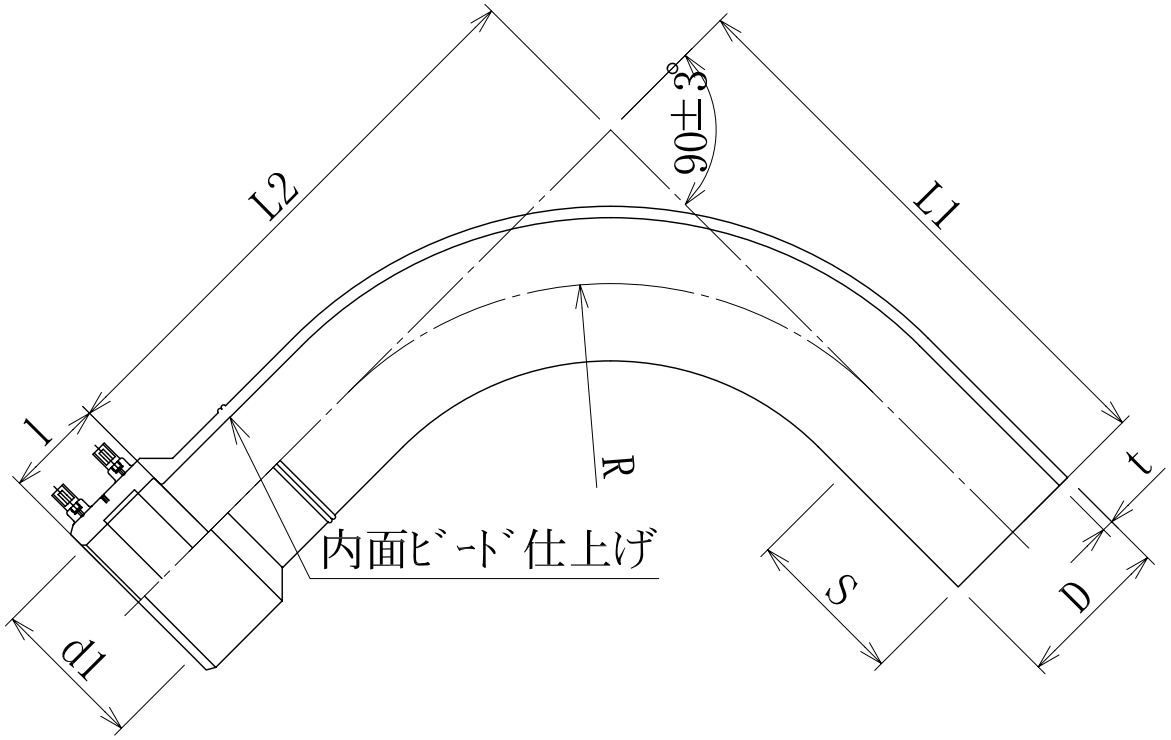

単位:mm

呼び径	D	t	L1 ,L2	S (最小)	R (参考)	受口内径d1	受口長さl (最大)	質量(kg/個) (参考)
75	$90.0^{+0.6}_{-0}$	$6.7^{+0.9}_{-0}$	400±25	100	225	$90.7^{+0.8}_{-0}$	78	1.69
100	$125.0^{+0.8}_{-0}$	$9.2^{+1.1}_{-0}$	495±25	110	300	$125.9^{+0.9}_{-0}$	86	3.95
150	$180.0^{+1.2}_{-0}$	$13.3^{+1.5}_{-0}$	700±25	135	450	$181.4^{+1.0}_{-0}$	108	11.31
200	$250.0^{+1.5}_{-0}$	$18.4^{+2.1}_{-0}$	890±25	175	600	$251.7^{+1.3}_{-0}$	140	27.62

※上記ｻｲｽﾞは、JSWAS　K-14｛(社) 日本下水道協会　下水道用ポリエチレン管規格｝認定品である。
注1) 受口内径d1は、直角２方向以上の内径(電熱体部)測定の平均値とする。

品名	下水道用ポリエチレン管 ＥＦ片受90度曲管			図番	ＰＥ－９０ＢＳ
積水化学工業株式会社		年月日	2012.09.04	承認印	

【呼び径 100, 150, 200の場合】

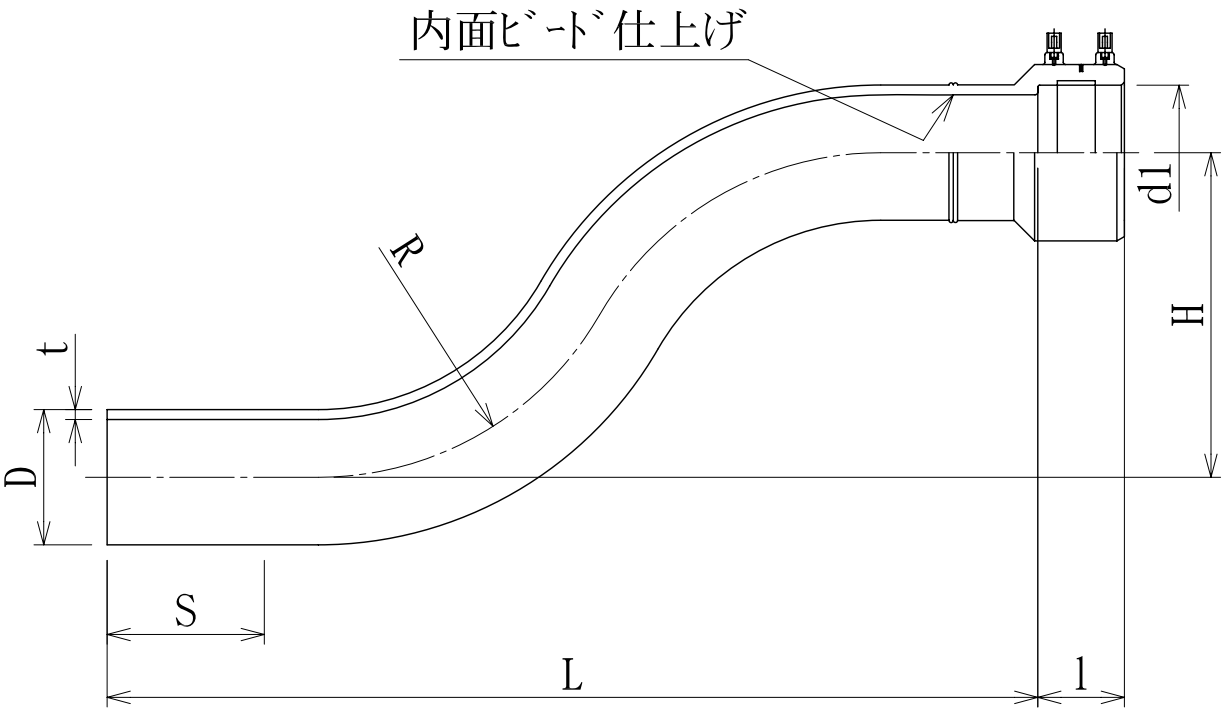

【呼び径 250の場合】

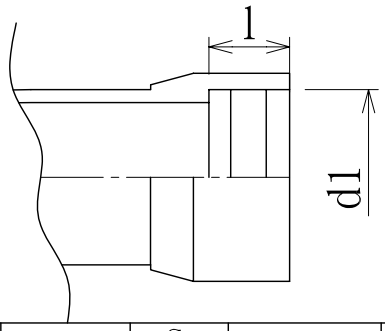

単位:mm

呼び径	D	t	L	H	S (最小)	受口内径d1	受口長さl (最大)	R (参考)	質量(kg/本) (参考)
100	$125.0^{+0.8}_{-0}$	$9.2^{+1.1}_{-0}$	700±70	150±20	120	$125.9^{+0.9}_{-0}$	72	300	3.84
150	$180.0^{+1.2}_{-0}$	$13.3^{+1.5}_{-0}$	900±100	200±20	145	$181.4^{+1.0}_{-0}$	94	450	9.56
*100	$125.0^{+0.8}_{-0}$	$9.2^{+1.1}_{-0}$	860±50	300±20	110	$125.9^{+0.9}_{-0}$	86	300	3.84
*150	$180.0^{+1.2}_{-0}$	$13.3^{+1.5}_{-0}$	1050±50		135	$181.4^{+1.0}_{-0}$	108	450	9.56
*200	$250.0^{+1.5}_{-0}$	$18.4^{+2.1}_{-0}$	1250±50		175	$251.7^{+1.3}_{-0}$	140	600	29.80
*250	$315.0^{+1.8}_{-0}$	$23.2^{+2.5}_{-0}$	1500±50		215	$316.8^{+1.6}_{-0}$	173	750	54.00
*100	$125.0^{+0.8}_{-0}$	$9.2^{+1.1}_{-0}$	1060±50	450±50	110	$125.9^{+0.9}_{-0}$	86	300	5.41
*150	$180.0^{+1.2}_{-0}$	$13.3^{+1.5}_{-0}$	1250±50		135	$181.4^{+1.0}_{-0}$	108	450	11.50

※上記ｻｲｽﾞの*印は、JSWAS K-14｛(社)日本下水道協会 下水道用ポリエチレン管規格｝認定品である。
注1) 受口内径d1は、直角２方向以上の内径(電熱体部)測定の平均値とする。

品名	下水道用ポリエチレン管 ＥＦ片受Ｓ字曲管			図番	ＰＥ－ＬＢＳ
積水化学工業株式会社		年月日	2012.09.04	承認印	

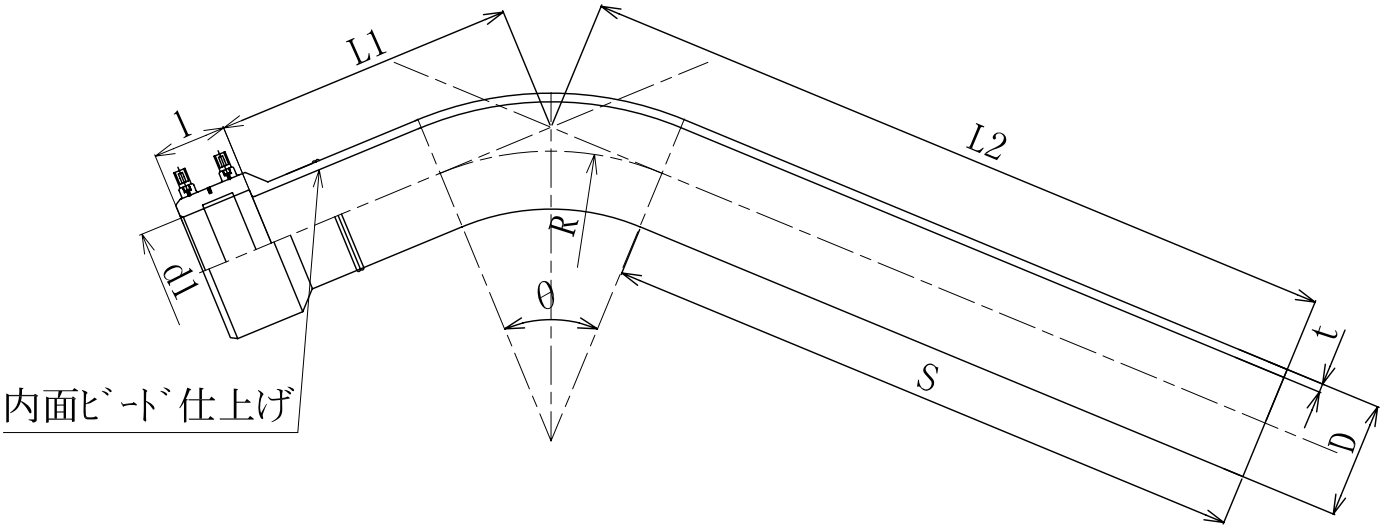

【組合せ後のイメージ図】

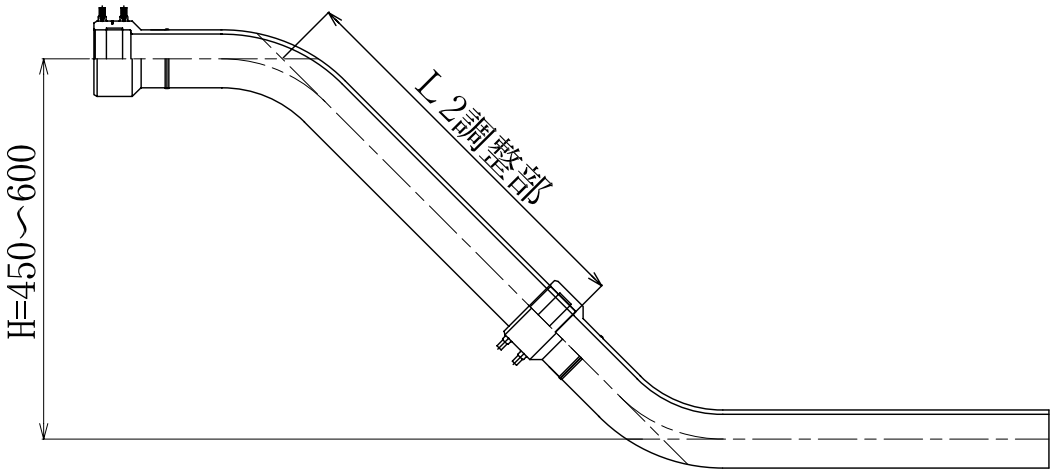

単位:mm

呼び径	D	t	L1	L2	L2調整部(参考)		S(最小)	R(参考)	θ(参考)	受口内径d1	受口長さl(最大)	質量(kg/個)(参考)
					H=450	H=600						
75	$90.0^{+0.6}_{-0}$	$6.7^{+0.9}_{-0}$	260±25	600±50	376	588	400	225	45	$90.7^{+0.8}_{-0}$	78	3.76
100	$125.0^{+0.8}_{-0}$	$9.2^{+1.1}_{-0}$	310±25	550±50	326	538	300	300	45	$125.9^{+0.9}_{-0}$	86	6.90
150	$180.0^{+1.2}_{-0}$	$13.3^{+1.5}_{-0}$	400±50	800±50	500	800	550	450	30	$181.4^{+1.0}_{-0}$	108	19.90
200	$250.0^{+1.5}_{-0}$	$18.4^{+2.1}_{-0}$	450±50	750±50	450	750	400	600	30	$251.7^{+1.3}_{-0}$	140	40.52

注1) ﾘﾌﾄ用曲管及びＳ字曲管は2ヶ組合せでL2調整部切断することで(H=450～600)を形成する
注2) 受口内径d1は、直角２方向以上の内径(電熱体部)測定の平均値とする。

品名	下水道用ポリエチレン管 リフト用曲管			図番	ＰＥ－ＬＳＢＳ
積水化学工業株式会社		年月日	2013.06.27	承認印	

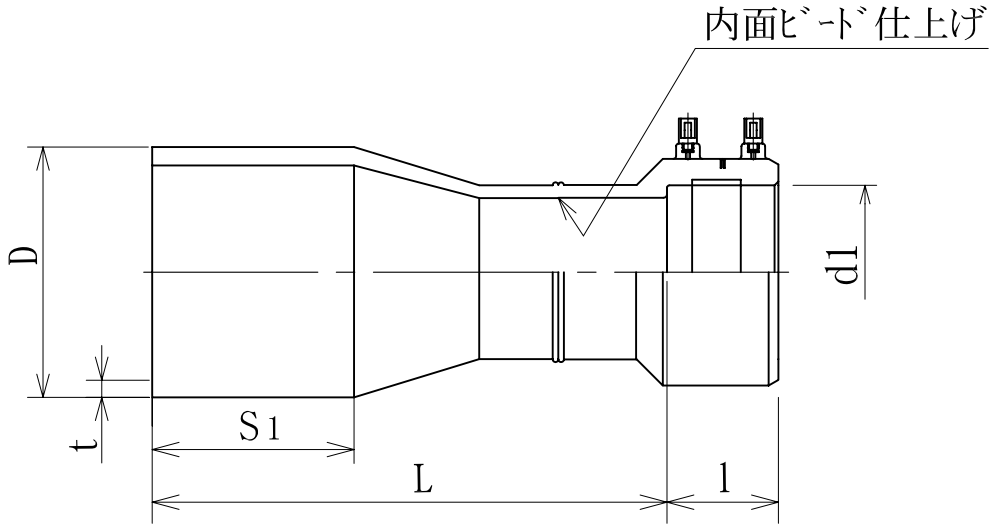

単位:mm

呼び径	D	t	L	S1 (最小)	受口内径d1	受口長さl (最大)	質量(kg/個) (参考)
100×75	$125^{+0.8}_{-0}$	$9.2^{+1.1}_{-0}$	310±25	110	$90.7^{+0.8}_{-0}$	78	1.38
150×100	$180^{+1.2}_{-0}$	$13.3^{+1.5}_{-0}$	370±25	135	$125.9^{+0.9}_{-0}$	86	3.49
200×150	$250^{+1.5}_{-0}$	$18.4^{+2.1}_{-0}$	470±25	175	$181.4^{+1.0}_{-0}$	108	8.63
250×200	$315^{+1.8}_{-0}$	$23.2^{+2.5}_{-0}$	540±25	215	$251.7^{+1.3}_{-0}$	140	16.64

※上記ｻｲｽﾞは、JSWAS　K-14｛（社）日本下水道協会　下水道用ポリエチレン管規格｝認定品である。
注1）受口内径d1は、直角２方向以上の内径(電熱体部)測定の平均値とする。

品名	下水道用ポリエチレン管 EF片受片落ち管			図番	ＰＥ－ＩＮＳ
積水化学工業株式会社		年月日	2012.09.04	承認印	

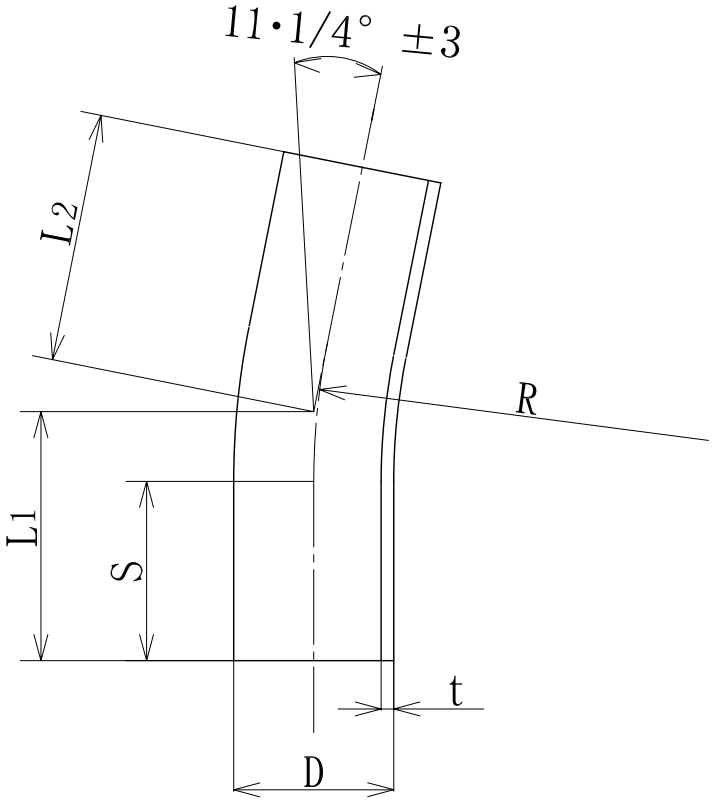

単位:mm

呼び径	D	t	L1, L2	S(最小)	R(参考)	質量(kg/個)
50J	60.0±0.20	$4.4^{+0.6}_{-0}$	175±25	55	150	0.19

※上記ｻｲｽﾞは、JSWAS　K-14｛(社)日本下水道協会　下水道用ポリエチレン管規格｝認定品である。

品名	下水道用ポリエチレン管 11・1/4度曲管			図番	ＰＥ－１１Ｂ
積水化学工業株式会社		年月日	2007.07.27	承認印	

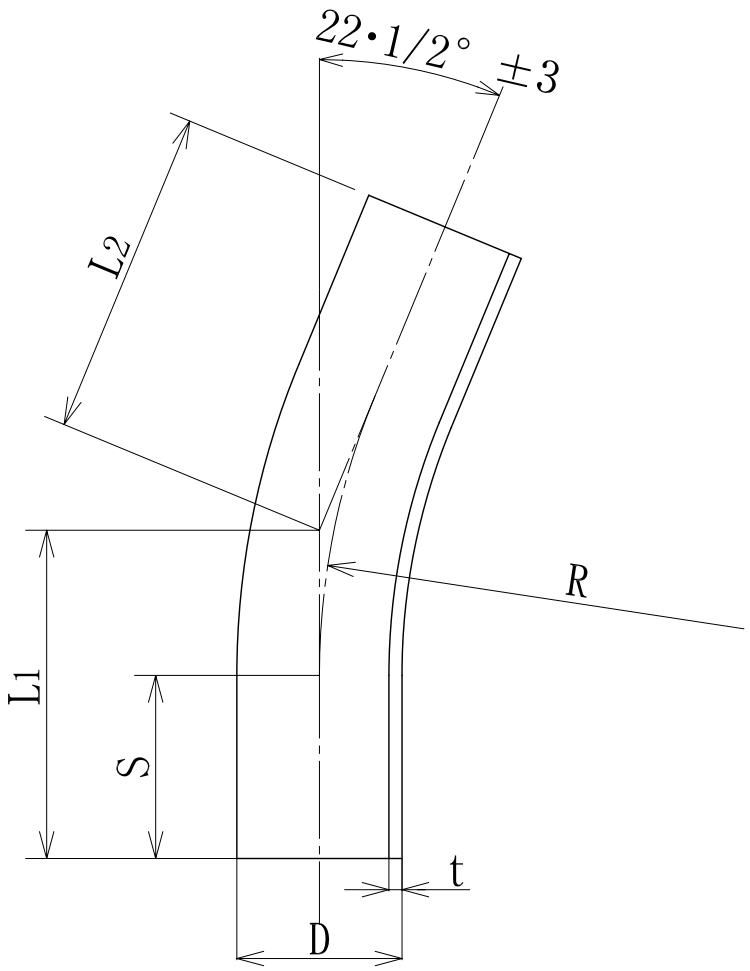

単位:mm

呼び径	D	t	L1, L2	S(最小)	R(参考)	質量(kg/個)(参考)
50J	60.0±0.20	$4.4^{+0.6}_{-0}$	185±25	55	150	0.21

※上記ｻｲｽﾞは、JSWAS　K-14｛(社)日本下水道協会　下水道用ポリエチレン管規格｝認定品である。

品名	下水道用ポリエチレン管 22・1/2度曲管			図番	ＰＥ－２２Ｂ
積水化学工業株式会社		年月日	2007.07.27	承認印	

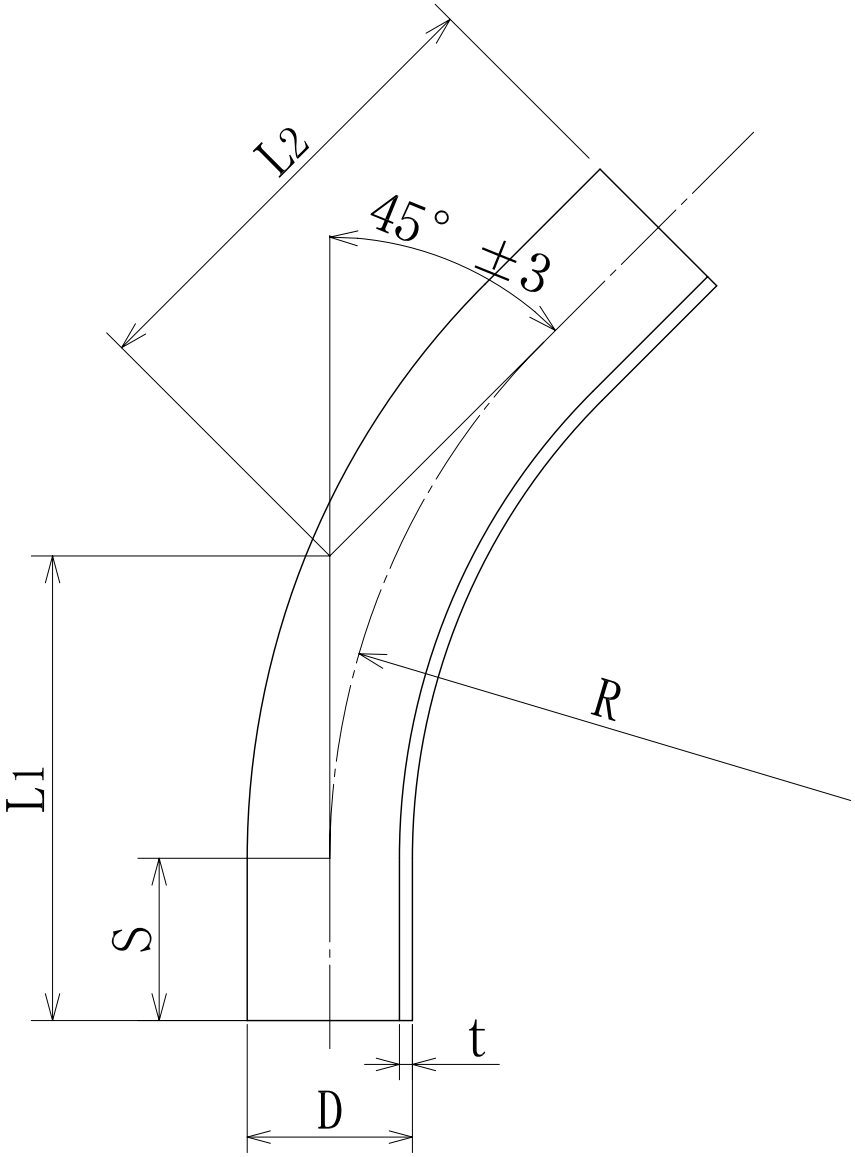

単位:mm

呼び径	D	t	L1, L2	S (最小)	R (参考)	質量(kg/個) (参考)
50J	60.0±0.20	$4.4^{+0.6}_{-0}$	225±25	55	150	0.26

※上記ｻｲｽﾞは、JSWAS　K-14｛（社）日本下水道協会　下水道用ポリエチレン管規格｝認定品である。

品名	下水道用ポリエチレン管 45度曲管			図番	ＰＥ－４５Ｂ
積水化学工業株式会社		年月日	2007.07.27	承認印	

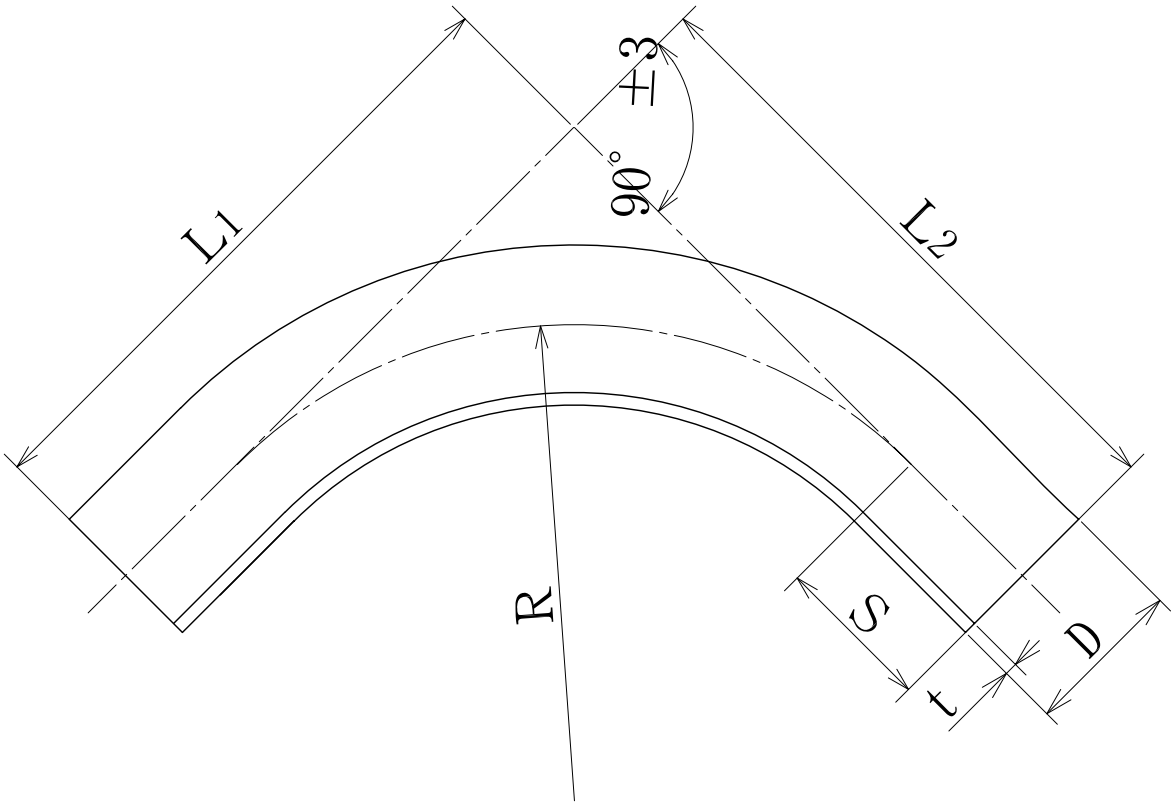

単位:mm

呼び径	D	t	L1, L2	S (最小)	R (参考)	質量(kg/個) (参考)
50J	60.0±0.20	$4.4^{+0.6}_{-0}$	305±25	55	150	0.38

※ 上記ｻｲｽﾞは、JSWAS K-14 {(社)日本下水道協会　下水道用ポリエチレン管規格} 認定品である。

品名	下水道用ポリエチレン管 90度曲管			図番	ＰＥ－９０Ｂ
積水化学工業株式会社		年月日	2010.10.01	承認印	

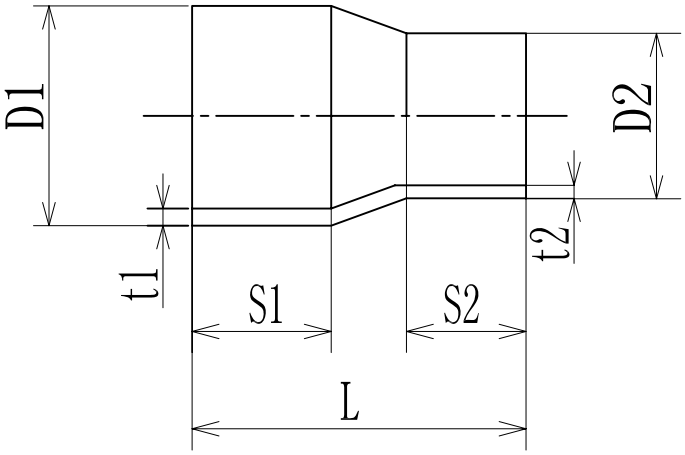

単位:mm

呼び径	D1	t1	D2	t2	L	S1 (最小)	S2 (最小)	質量(kg/個) (参考)
75×50J	$90^{+0.6}_{-0}$	$6.7^{+0.9}_{-0}$	60.0±0.2	$4.4^{+0.6}_{-0}$	265±25	100	100	0.50

※上記ｻｲｽﾞは、JSWAS　K-14｛（社）日本下水道協会　下水道用ポリエチレン管規格｝認定品である。

品名	下水道用ポリエチレン管 片落ち管			図番	ＰＥ－ＩＮ
積水化学工業株式会社		年月日	2010.10.01	承認印	

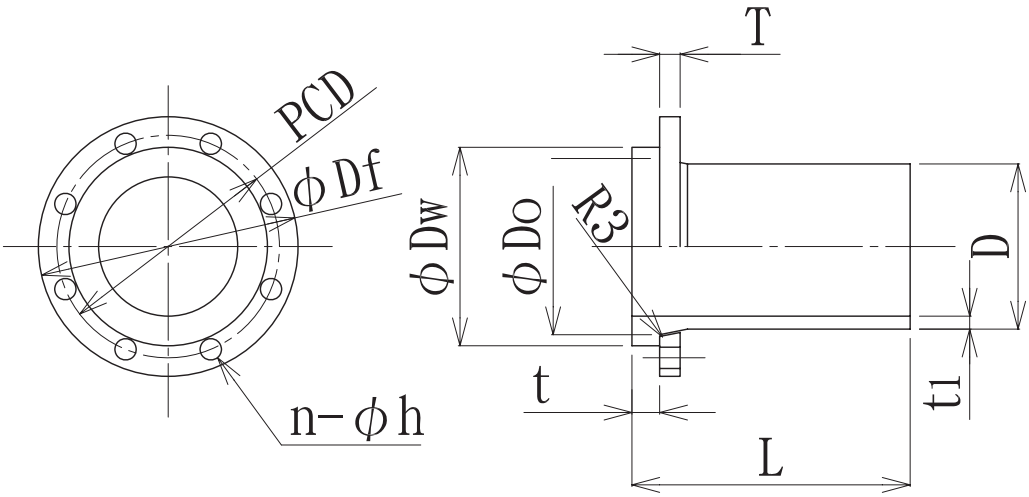

単位:mm

呼び径	D	t1	L	Dw	Do	T	Df (参考)	t (参考)	PCD	n−φh	質量(kg/個) (参考)
*50-J	60.0±0.20	$4.4^{+0.6}_{-0}$	180±25	100	66.4	16	155	14	120	4-19	2.25
* 75	$90.0^{+0.6}_{-0}$	$6.7^{+0.9}_{-0}$	225±25	125±1.5	93.8±1.5	18	185	19	150	8-19	4.29
* 100	$125.0^{+0.8}_{-0}$	$9.2^{+1.1}_{-0}$	225±25	147±1.5	129.0±1.5	18	210	25	175	8-19	3.65
* 150	$180.0^{+1.2}_{-0}$	$13.3^{+1.5}_{-0}$	275±25	207±1.5	190.0±1.5	22	280	30	240	8-23	7.49
* 200	$250.0^{+1.5}_{-0}$	$18.4^{+2.1}_{-0}$	325±25	266±1.5	251.5±1.5	22	330	32	290	12-23	8.35
* 250	$315.0^{+1.8}_{-0}$	$23.2^{+2.5}_{-0}$	370±25	328±1.5	317.0±1.5	24	400	35	355	12-25	15.76
300	$355.0^{+2.2}_{-0}$	$26.1^{+2.9}_{-0}$	505±30	(418)	(370)	24	445	40	400	16-25	27.70

※上記ｻｲｽﾞの＊印は、JSWAS　K-14｛（社）日本下水道協会　下水道用ポリエチレン管規格｝認定品である。

注1）適用ﾌﾗﾝｼﾞ寸法は、JIS B 2238(鋼製管ﾌﾗﾝｼﾞ通則)の呼び圧力 10Kに準じたものを用いる。

注2）ﾌﾗﾝｼﾞの材質はSUS304とする。

注3）呼び径300の色は黒色又は青色とする。

品名	下水道用ポリエチレン管 フランジ短管(ＪＩＳ１０Ｋ)			図番	ＰＥ−ＦＷ１０Ｋ
積水化学工業株式会社		年月日	2013.06.27	承認印	

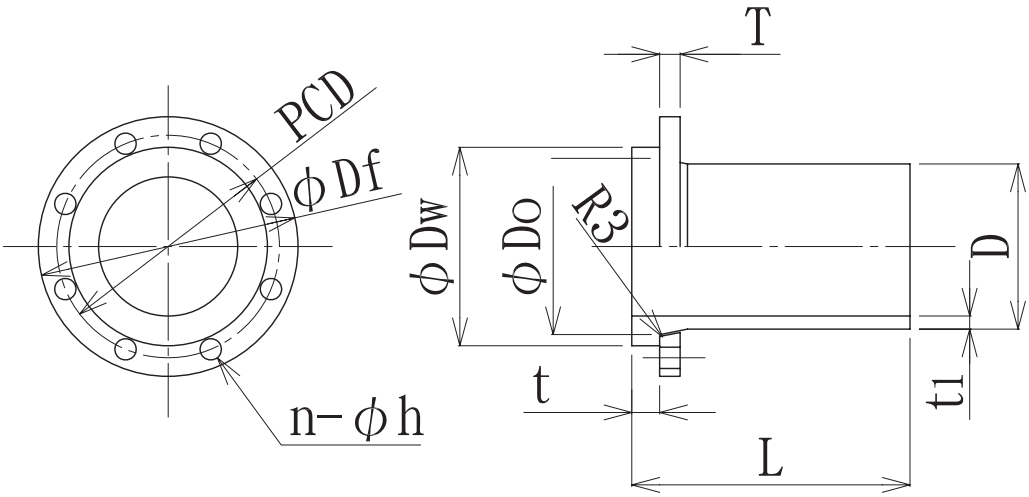

単位:mm

呼び径	D	t1	L	Dw	Do	T	Df (参考)	t (参考)	PCD	n−φh	質量(kg/個) (参考)
50−J	60.0±0.20	$4.4^{+0.6}_{-0}$	180±25	100	66.4	16	155	14	120	4−19	2.25
75	$90.0^{+0.6}_{-0}$	$6.7^{+0.9}_{-0}$	225±25	125±1.5	93.8±1.5	18	211	18	168	4−19	3.06
100	$125.0^{+0.8}_{-0}$	$9.2^{+1.1}_{-0}$	225±25	147±1.5	129.0±1.5	18	238	24	195	4−19	5.21
150	$180.0^{+1.2}_{-0}$	$13.3^{+1.5}_{-0}$	275±25	207±1.5	190.0±1.5	19	290	28	247	6−19	8.63
200	$250.0^{+1.5}_{-0}$	$18.4^{+2.1}_{-0}$	325±25	266±1.5	251.5±1.5	20	342	31	299	8−19	9.95
250	$315.0^{+1.8}_{-0}$	$23.2^{+2.5}_{-0}$	370±25	328±1.5	317.0±1.5	24	410	34	360	8−23	17.64
300	$355.0^{+2.2}_{-0}$	$26.1^{+2.9}_{-0}$	505±30	(418)	(370)	25	464	40	414	10−23	29.90

注1）適用ﾌﾗﾝｼﾞ寸法は、上水フランジに準じたものを用いる。
注2）ﾌﾗﾝｼﾞの材質はSUS304とする。
注3）呼び径300の色は黒色又は青色とする。

品名	下水道用ポリエチレン管 フランジ短管(上水フランジ)			図番	ＰＥ－ＦＷ(上水)
積水化学工業株式会社		年月日	2013.06.27	承認印	

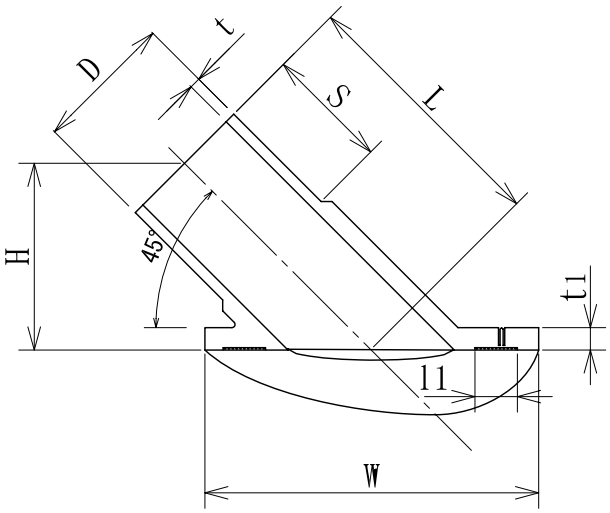

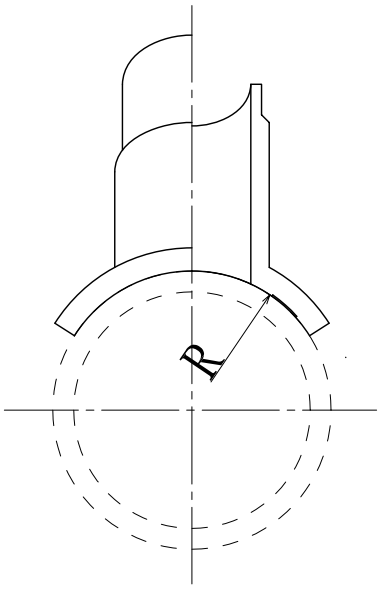

単位:mm

呼び径	D	t	W (最小)	L (参考)	l 1	t1 (参考)	H (参考)	S (最小)	R (参考)	質量(kg/個) (参考)
100×75	$90.0^{+0.6}_{-0}$	$6.7^{+0.9}_{-0}$	166	160	20	6.7	113	92±2	63	0.66
150×75	$90.0^{+0.6}_{-0}$	$6.7^{+0.9}_{-0}$	166	170	20	6.7	120	92±2	90	0.71
200×75	$90.0^{+0.6}_{-0}$	$6.7^{+0.9}_{-0}$	166	180	20	6.7	127	92±2	125	0.67
250×75	$90.0^{+0.6}_{-0}$	$6.7^{+0.9}_{-0}$	166	180	20	6.7	127	92±2	158	0.67

※上記ｻｲｽﾞは、JSWAS　K-14｛（社）日本下水道協会　下水道用ポリエチレン管規格｝認定品である。
注1）呼び径 200×75,250×75は共通品である

品名	下水道用ポリエチレン管 Ｙ形支管			図番	ＰＥ－ＹＰ
積水化学工業株式会社		年月日	2010.10.01	承認印	

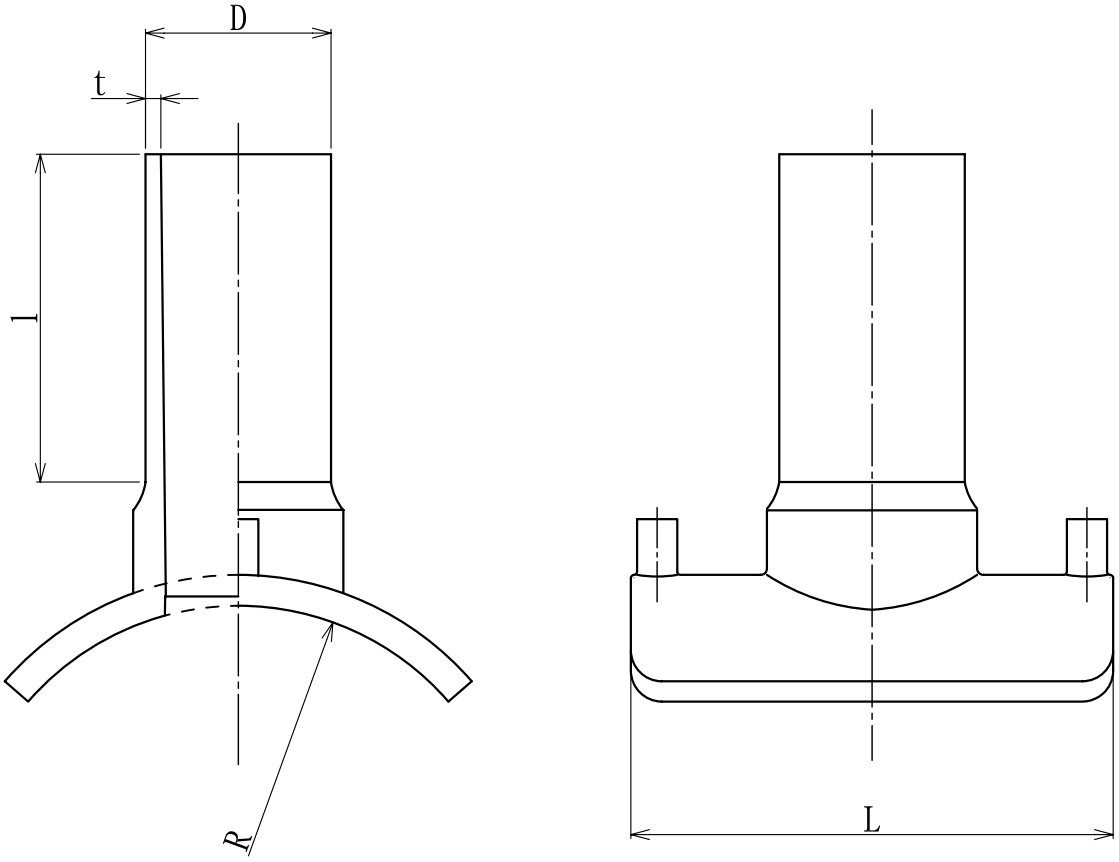

	D	t	L(参考)	l(最小)	R(参考)	質量(kg/個)(参考)
100×50J	60.0±0.20	4.4 $^{+0.6}_{-0}$	156	100	62.5	0.46
150×50J					90	0.35
200×50J					125	0.36

※上記ｻｲｽﾞは、JSWAS　K-14｛(社)日本下水道協会　下水道用ポリエチレン管規格｝認定品である。

品名	下水道用ポリエチレン管 Ｔ形支管			図番	ＰＥ－ＴＰ
積水化学工業株式会社		年月日	2010.10.01	承認印	

【呼び径 100, 150, 200の場合】

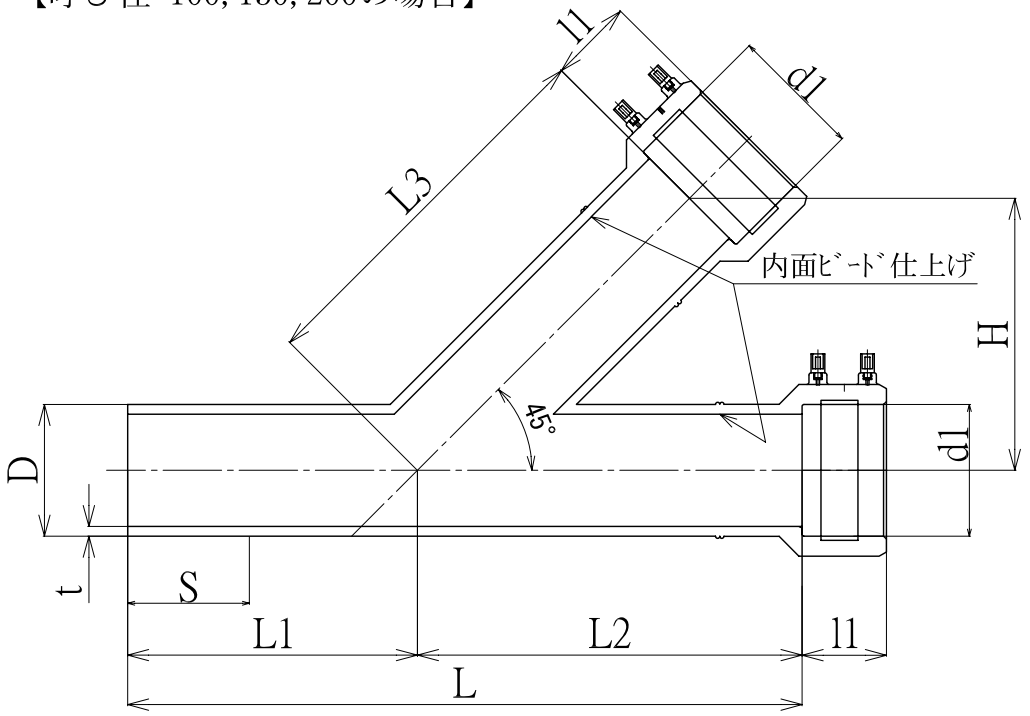

【呼び径 250の場合】

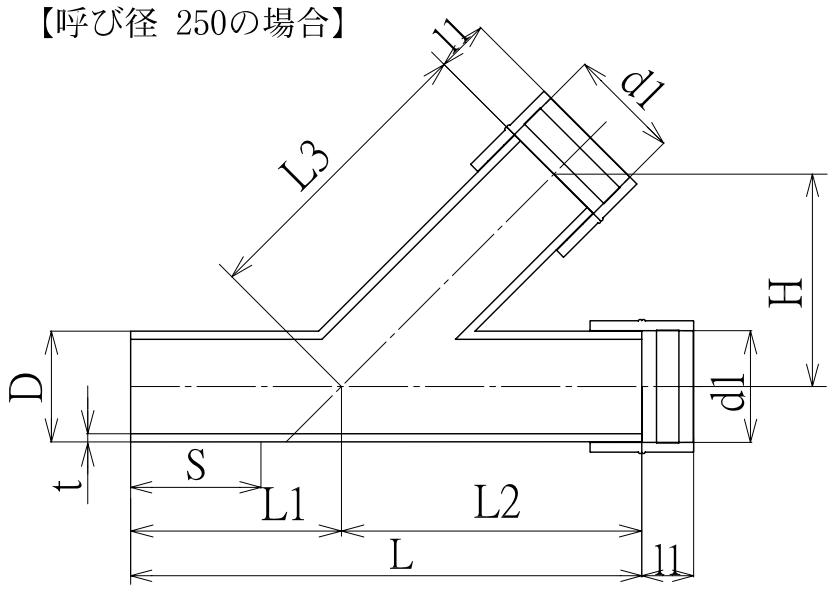

単位:mm

呼び径	D	t	受口内径d1	L	l1 (参考)	L 1 (参考)	L 2	L 3	H (参考)	S (最小)	質量(kg/個) (参考)
100	$125.0^{+0.8}_{-0}$	$9.2^{+1.1}_{-0}$	$125.9^{+0.9}_{-0}$	640±50	86	275	365±25	365±25	259	110	4.67
150	$180.0^{+1.2}_{-0}$	$13.3^{+1.5}_{-0}$	$181.4^{+1.0}_{-0}$	880±50	108	390	500±25	500±25	355	135	13.37
200	$250.0^{+1.5}_{-0}$	$18.4^{+2.1}_{-0}$	$251.7^{+1.3}_{-0}$	1200±50	140	495	705±25	705±25	500	175	37.71
250	$315.0^{+1.8}_{-0}$	$23.2^{+2.5}_{-0}$	$316.8^{+1.6}_{-0}$	1500±50	145	620	880±25	880±25	624	215	66.78

注1) 受口内径d1は、直角２方向以上の内径(電熱体部)測定の平均値とする。
注2) 圧送用途には使用不可とする。

品名	下水道用ポリエチレン管 ＥＦ片受同径Ｙ形分岐管			図番	ＰＥ－ＹＳ０
積水化学工業株式会社		年月日	2012.09.04	承認印	

【呼び径100×75, 150×100, 200×150の場合】

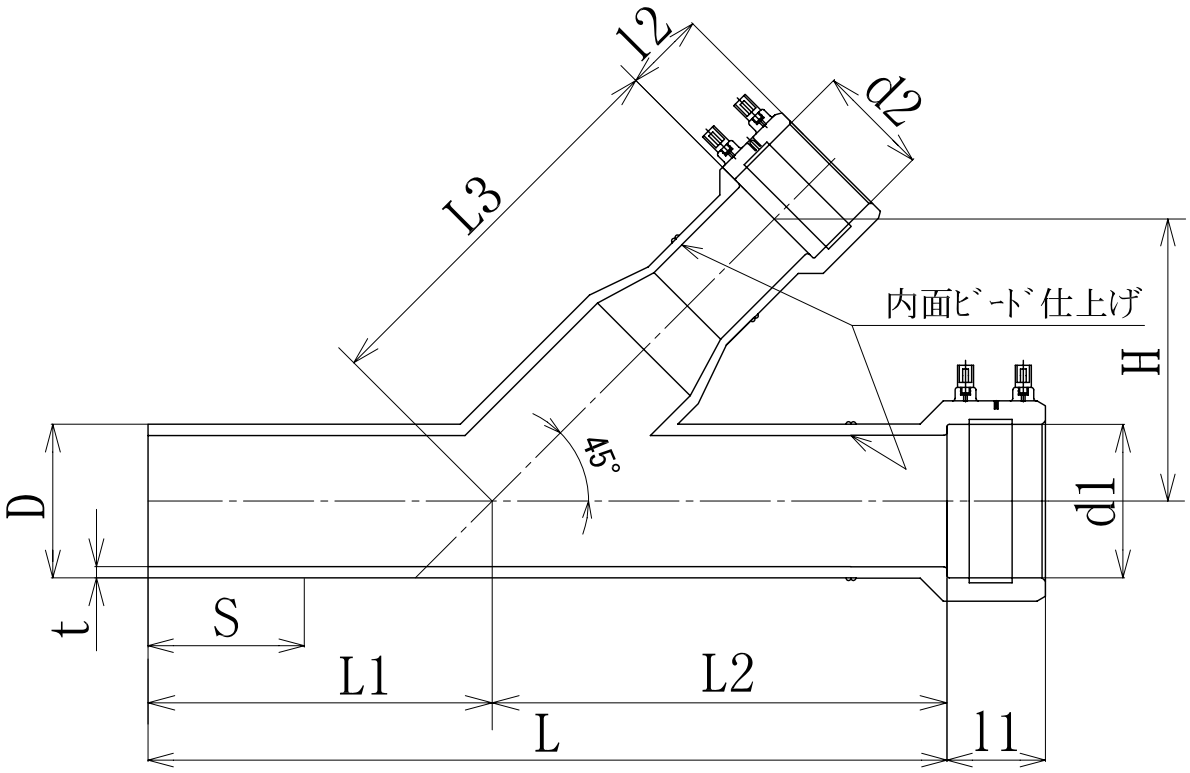

【呼び径 250×200の場合】

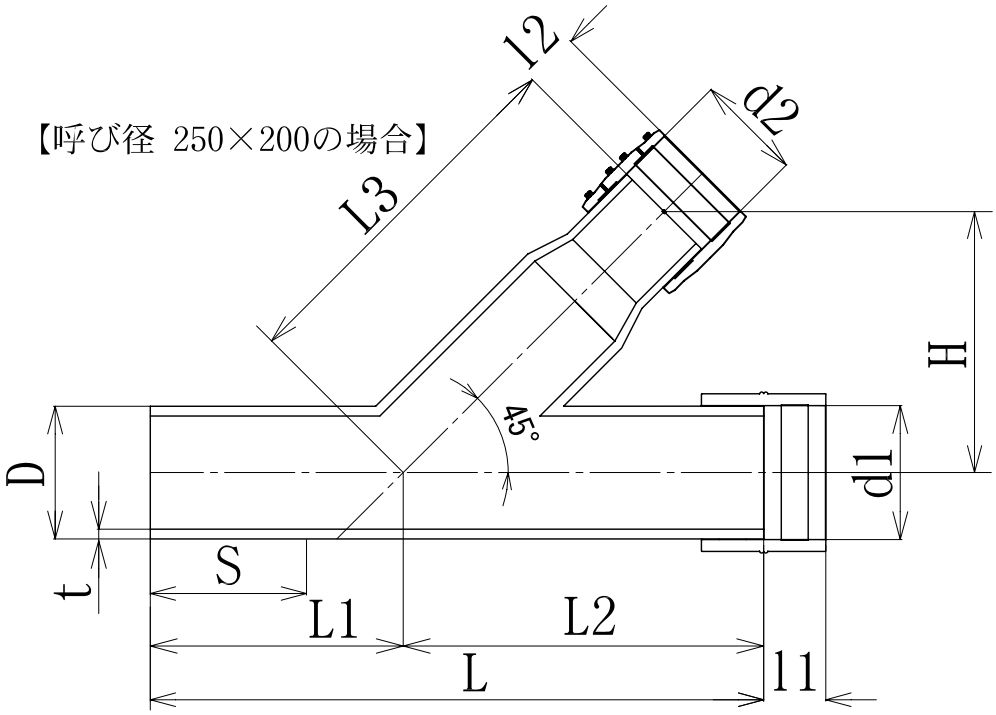

単位:mm

呼び径	D	t	受口内径d1	l1	受口内径d2	l2	L	L 1 (参考)	L 2	L 3	H (参考)	S (最小)	質量(kg/個) (参考)
100×75	$125.0^{+0.8}_{-0}$	$9.2^{+1.1}_{-0}$	$125.9^{+0.9}_{-0}$	86	$90.7^{+0.8}_{-0}$	78	650±50	280	370±25	325±25	261	110	3.69
150×100	$180.0^{+1.2}_{-0}$	$13.3^{+1.5}_{-0}$	$181.4^{+1.0}_{-0}$	108	$125.9^{+0.9}_{-0}$	86	900±50	385	515±25	530±25	367	135	10.46
200×150	$250.0^{+1.5}_{-0}$	$18.4^{+2.1}_{-0}$	$251.7^{+1.3}_{-0}$	140	$181.4^{+1.0}_{-0}$	108	1200±50	495	705±25	710±25	480	175	28.68
250×200	$315.0^{+1.8}_{-0}$	$23.2^{+2.5}_{-0}$	$316.8^{+1.6}_{-0}$	145	$251.7^{+1.3}_{-0}$	140	1500±50	620	880±25	900±25	620	215	57.12

注1) 受口内径d1・d2は、直角２方向以上の内径(電熱体部)測定の平均値とする。
注2) 圧送用途には使用不可とする。

品名	下水道用ポリエチレン管 ＥＦ片受異径Ｙ形分岐管(1段落)			図番	ＰＥ－ＹＳ１
積水化学工業株式会社		年月日	2012.09.04	承認印	

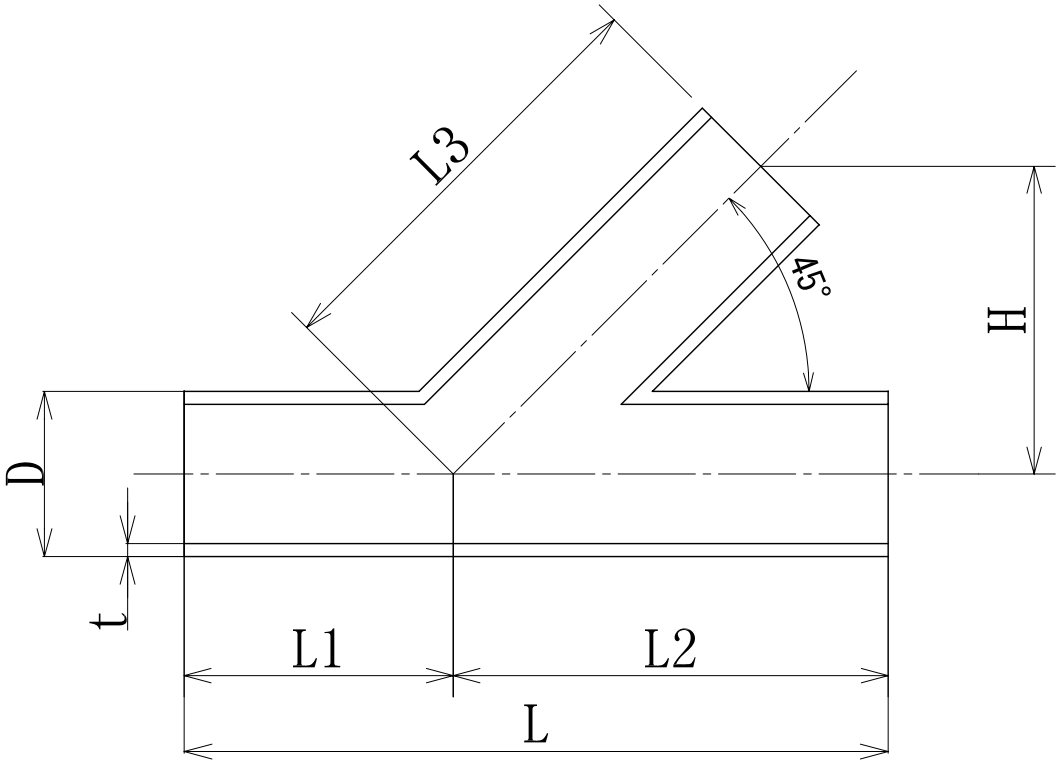

単位:mm

呼び径	D	t	L	L１(参考)	L２	L３	H(参考)
75	$90.0^{+0.6}_{-0}$	$6.7^{+0.9}_{-0}$	440±50	185	255±25	255±25	181
100	$125.0^{+0.8}_{-0}$	$9.2^{+1.1}_{-0}$	640±50	275	365±25	365±25	259
150	$180.0^{+1.2}_{-0}$	$13.3^{+1.5}_{-0}$	880±50	390	500±25	500±25	355

注1) 最大使用圧力を0.6MPaとする
　2) クボタシーアイ株式会社製

品名	下水道用ポリエチレン管 圧送管用同径Ｙ形分岐管			図番	ＰＥ－ＹＳ０－ＳＰ
積水化学工業株式会社		年月日	2012.09.04	承認印	

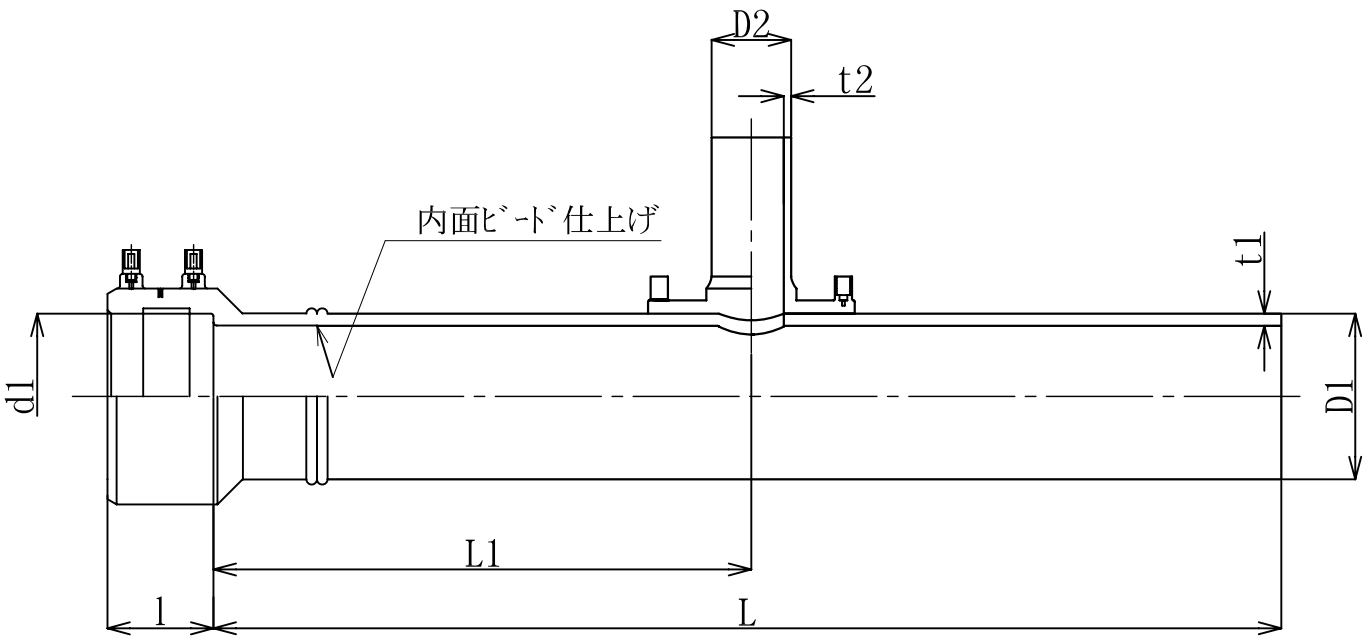

単位:mm

	D1	t1	D2	t2	L	L1	受口内径 d1	受口長さl (最大)	質量(kg/個) (参考)
100×50J	$125^{+0.8}_{-0}$	$9.2^{+1.1}_{-0}$	60±0.20	$4.4^{+0.6}_{-0}$	800±20	400±20	$125.9^{+0.9}_{-0}$	86	3.95
150×50J	$180^{+1.2}_{-0}$	$13.3^{+1.5}_{-0}$					$181.4^{+1.0}_{-0}$	108	7.85
200×50J	$250^{+1.5}_{-0}$	$18.4^{+2.1}_{-0}$					$251.7^{+1.3}_{-0}$	140	15.38

注1) 受口内径d1は、直角２方向以上の内径(電熱体部)測定の平均値とする。

品名	下水道用ポリエチレン管 Ｔ形分岐管支管仕様 (50分岐)			図番	ＰＥ－ＴＳ
積水化学工業株式会社		年月日	2012.09.04	承認印	

【呼び径150×75，200×75の場合】

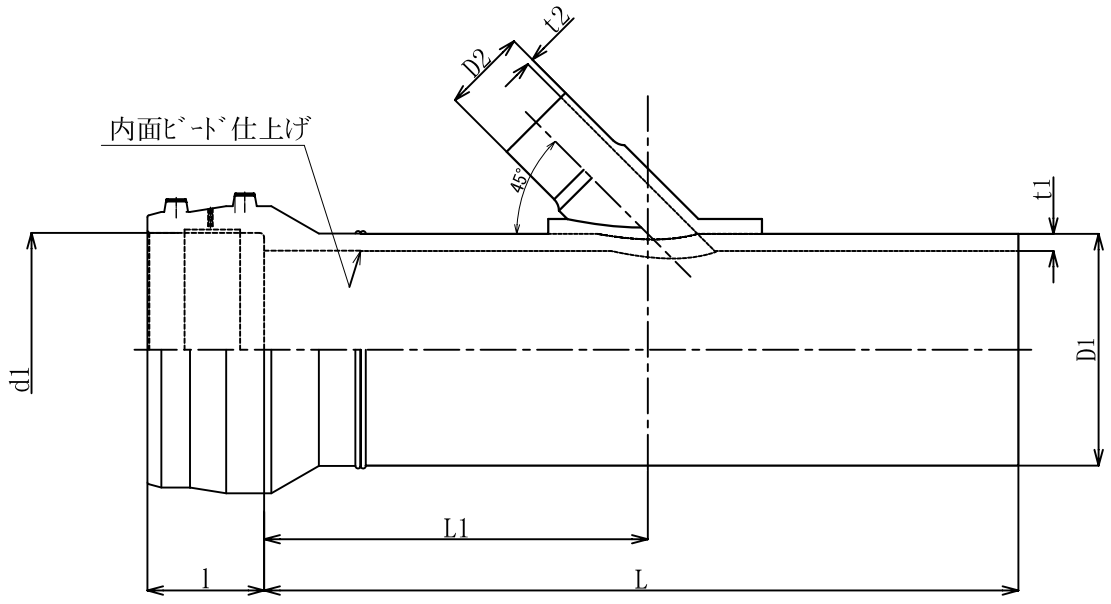

【呼び径 250×75の場合】

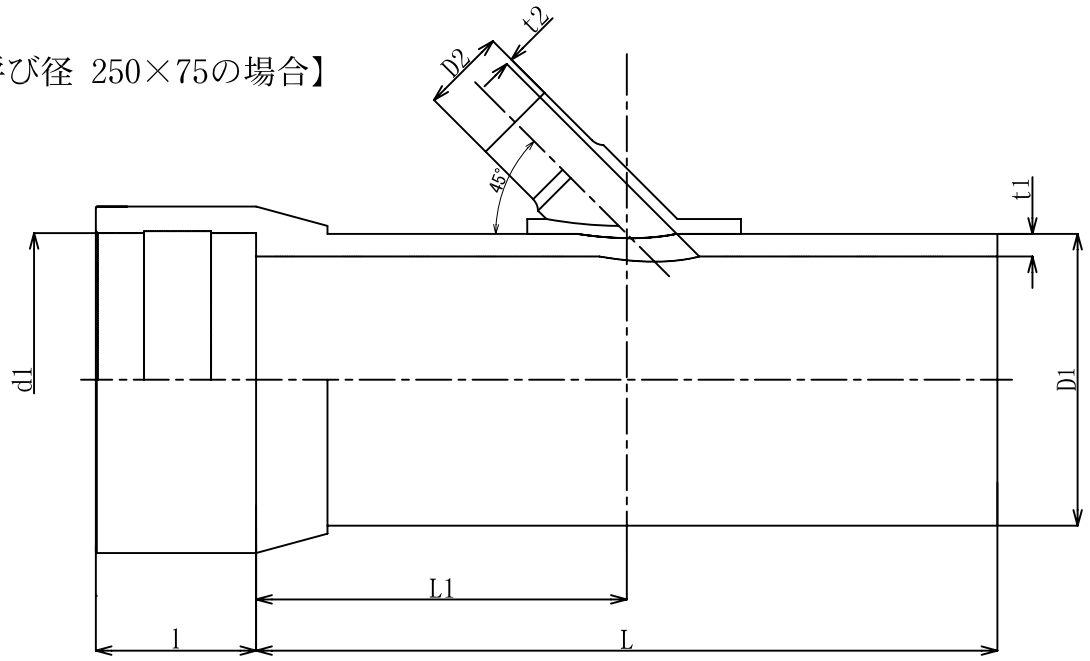

単位:mm

	D1	t1	D2	t2	L	L1	受口内径d1	受口長さl (最大)	質量(kg/個) (参考)
150×75	$180^{+1.2}_{-0}$	$13.3^{+1.5}_{-0}$	$90^{+0.6}_{-0}$	$6.7^{+0.9}_{-0}$	800±20	400±20	$181.4^{+1.0}_{-0}$	108	3.72
200×75	$250^{+1.5}_{-0}$	$18.4^{+2.1}_{-0}$					$251.7^{+1.3}_{-0}$	140	7.42
250×75	$315^{+1.8}_{-0}$	$23.2^{+2.5}_{-0}$					$316.8^{+1.6}_{-0}$	173	14.90

注1）受口内径d1は、直角２方向以上の内径(電熱体部)測定の平均値とする。

品名	下水道用ポリエチレン管 Ｙ形分岐管支管仕様　(75分岐)			図番	ＰＥ－ＹＳ２
積水化学工業株式会社		年月日	2012.09.04	承認印	

【呼び径75, 100, 150, 200の場合】

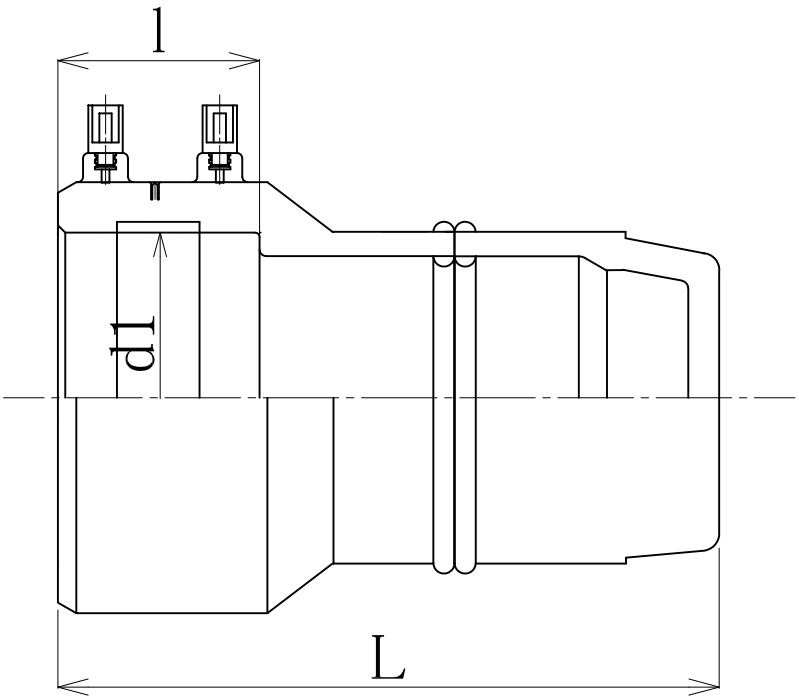

【呼び径250の場合】

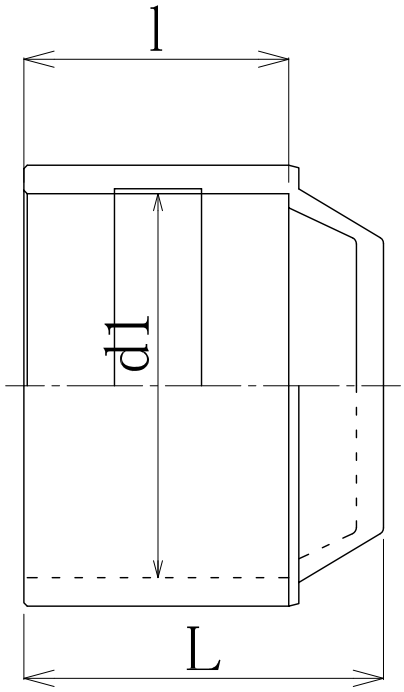

単位:mm

呼び径	受口内径d1	受口長さ l (最大)	L	質量(kg/個) (参考)
75	$90.0^{+0.6}_{-0}$	78	230±25	0.68
100	$125.0^{+0.8}_{-0}$	86	250±25	1.49
150	$181.4^{+1.0}_{-0}$	108	320±25	3.78
200	$251.7^{+1.3}_{-0}$	140	430±30	3.48
250	$316.8^{+1.6}_{-0}$	173	207±5	6.67

※ d1は、電熱体部の内径
※ 上記ｻｲｽﾞの75, 100, 150, 200は真空下水及び圧送用途に使用可
※ 上記ｻｲｽﾞの250は真空下水用途のみ使用可

品名	下水道用ポリエチレン管 ＥＦキャップ			図番	ＰＥ－ＳＥＦ
積水化学工業株式会社		年月日	2012.09.04	作成日	

呼び径７５～１５０の場合

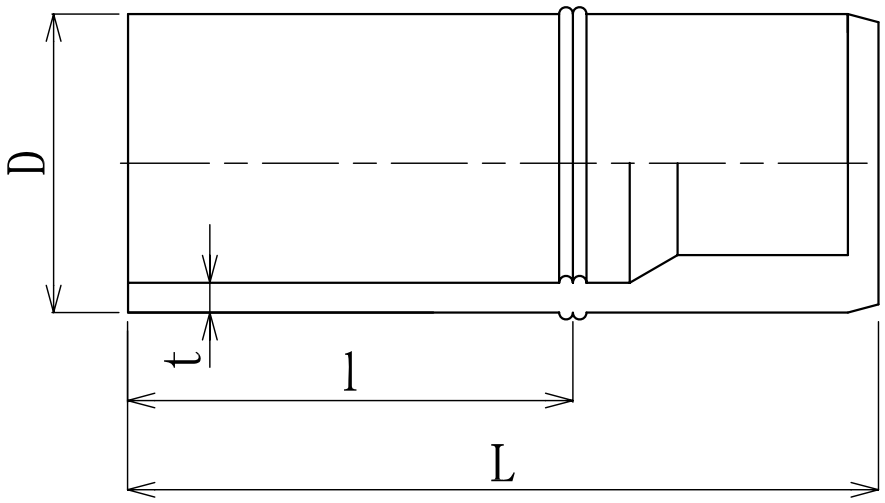

呼び径２００の場合

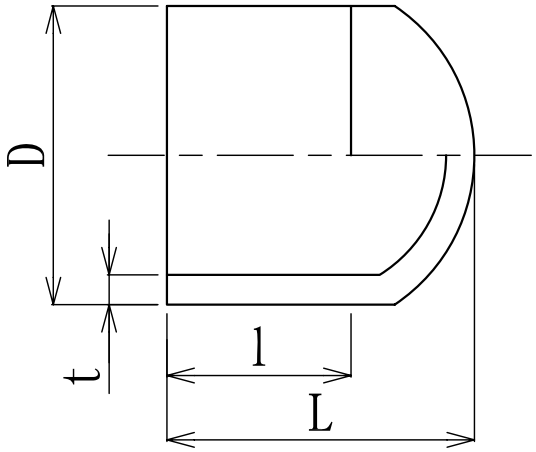

（単位:mm）

呼び径	D	t	L	l（参考）	備考
75	$90^{+0.6}_{-0}$	$8.2^{+0.3}_{-0}$	235±15	135	
100	$125^{+0.8}_{-0}$	$11.4^{+1.8}_{-0}$	250±15	150	
150	$180^{+1.2}_{-0}$	$16.4^{+2.5}_{-0}$	295±20	195	
200	$250^{+1.5}_{-0}$	$22.7^{+3.5}_{-0}$	230±10	152	

注）外面は濃青色とする

品名	下水道用ポリエチレン管 ＳＰキャップ			図番	ＰＥ－ＳＰＣ
積水化学工業株式会社		年月日	2005.03.10	承認印	

呼び径　50J, 75, 100, 150
（差口用）

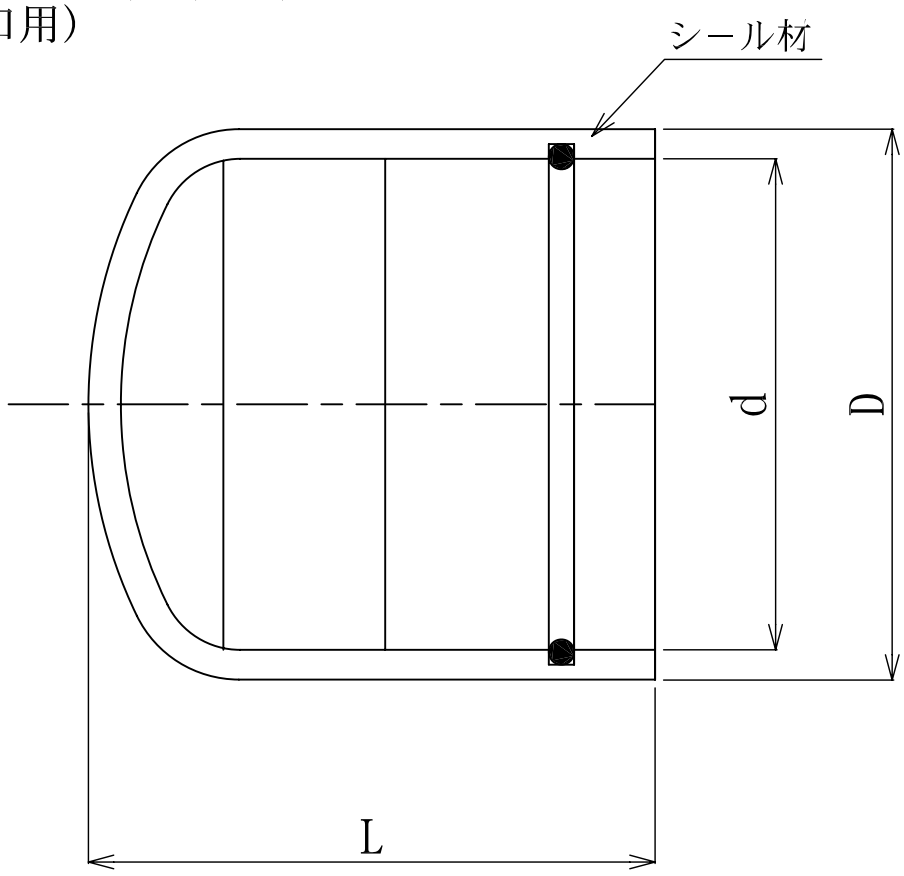

単位:mm

呼び径	D(参考)	d	L	シール材の種類
50J	70	60.6+0.2	80	1種A　G60
75	102	91.1+0.2	75	1種A　AS568-239
100	138	126.3+0.3	88	1種A　AS568-248
150	195	181.0+0.3	145	1種A　AS568-263

注1）施工時の気密試験用キャップ

品名	下水道用ポリエチレン管 パイプキャップ			図番	ＰＥ－ＳＣ
積水化学工業株式会社		年月日	2010.04.08	承認印	

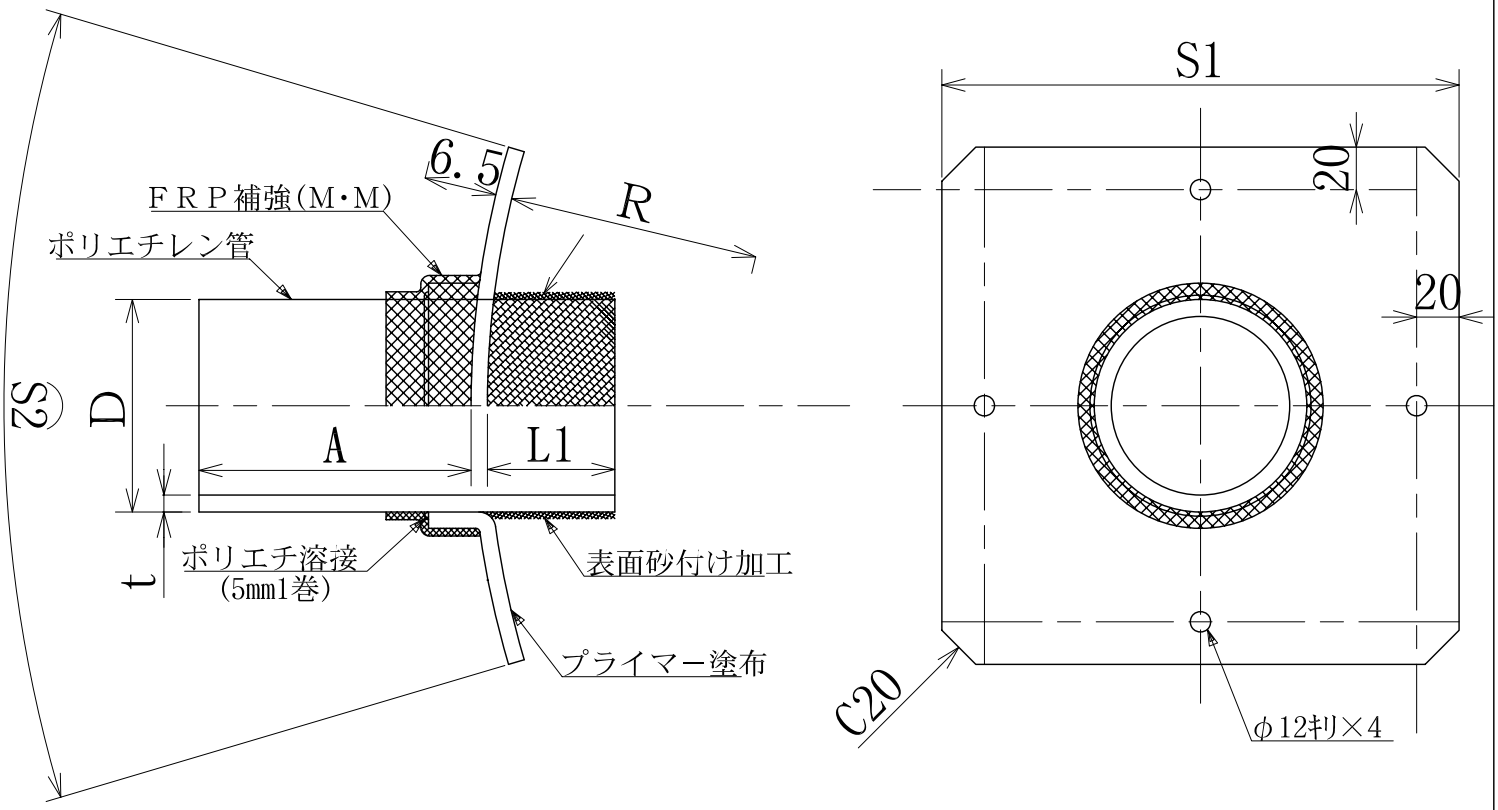

単位:mm

呼び径	D	t	S 1	S 2	A	L 1	R	人孔種類	質量(kg/個)(参考)
75	$90.0^{+0.6}_{-0}$	$6.7^{+0.9}_{-0}$	280	290	200	75	525	ユニホール１号用	1.45
100	$125.0^{+0.8}_{-0}$	$9.2^{+1.1}_{-0}$	310	320	230	75	525	ユニホール１号用	2.25
150	$180.0^{+1.2}_{-0}$	$13.3^{+1.5}_{-0}$	370	380	250	75	525	ユニホール１号用	3.85

注1) ポリエチレン管は、下水道用ポリエチレン管（JSWAS　K14）とする。
注2) サドルの使用原管は、JIS K 6741(硬質塩化ビニル管)のVU200とする。
注3) アンカーボルト付き(8×70mm・SUS製)
注4) アンカーのドリル径は、8.5mmを使用して下さい。

品名	下水道用ポリエチレン管 鞍付きマンホール継手		図番	ＰＥ－ＭＨ
積水化学工業株式会社	年月日	2007.07.27	承認印	

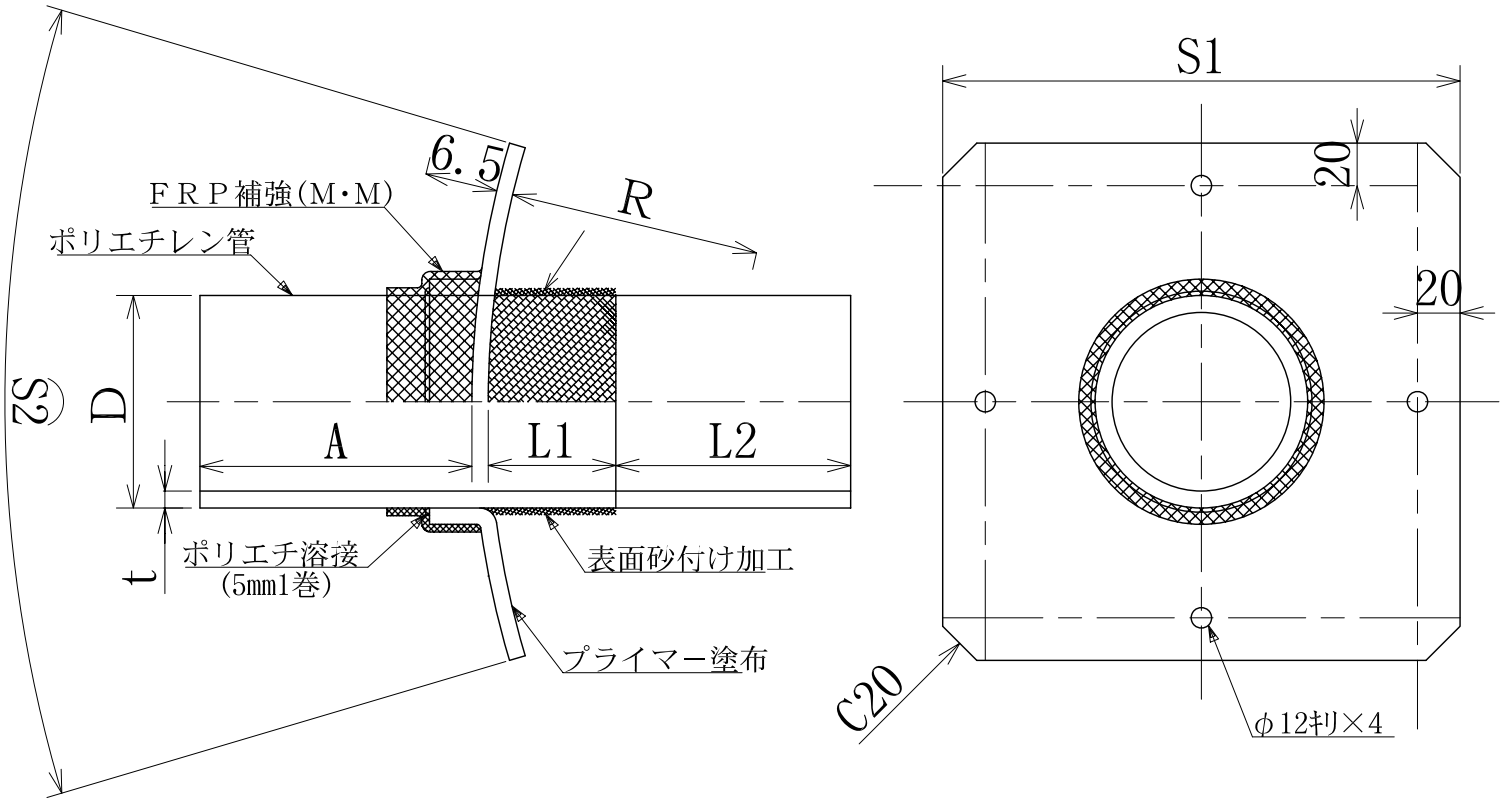

単位:mm

呼び径	D	t	S１	S２	A	L１	L２	R	人孔種類	質量(kg/個)(参考)
75	$90.0^{+0.6}_{-0}$	$6.7^{+0.9}_{-0}$	280	290	200	75	250	525	ユニホール１号用	1.79
100	$125.0^{+0.8}_{-0}$	$9.2^{+1.1}_{-0}$	310	320	230	75	250	525	ユニホール１号用	2.97
150	$180.0^{+1.2}_{-0}$	$13.3^{+1.5}_{-0}$	370	380	250	75	250	525	ユニホール１号用	5.48

注1) ポリエチレン管は、下水道用ポリエチレン管（JSWAS　K14）とする。
注2) サドルの使用原管は、JIS K 6741(硬質塩化ビニル管)のVU200とする。
注3) アンカーボルト付き(8×70mm・SUS製)
注4) アンカーのドリル径は、8.5mmを使用して下さい。

品名	下水道用ポリエチレン管 鞍付きマンホール継手(水圧用)			図番	ＰＥ－ＭＨＰ
積水化学工業株式会社		年月日	2005.03.10	承認印	

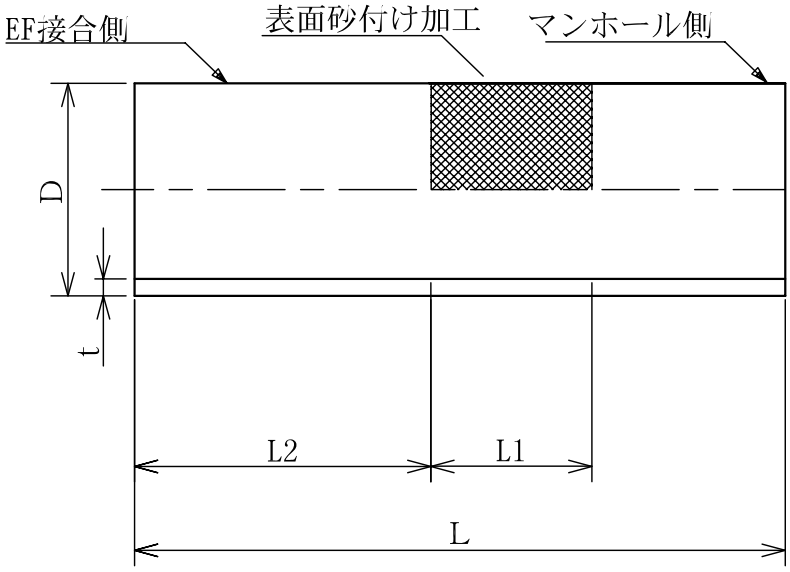

単位:mm

呼び径	D	t	L	L 1	L 2	質量(kg/個)(参考)
50-J	60.0±0.20	$4.4^{+0.6}_{-0}$	600±10	150	250	0.5
75	$90.0^{+0.6}_{-0}$	$6.7^{+0.9}_{-0}$	600±10	150	250	1.15
100	$125.0^{+0.8}_{-0}$	$9.2^{+1.1}_{-0}$	600±10	150	250	2.15
150	$180.0^{+1.2}_{-0}$	$13.3^{+1.5}_{-0}$	600±10	150	250	4.39
200	$250.0^{+1.5}_{-0}$	$18.4^{+2.1}_{-0}$	600±10	150	250	8.45
250	$315.0^{+1.8}_{-0}$	$23.2^{+2.5}_{-0}$	600±10	150	250	13.45

注1）下水道用ポリエチレン管はJSWAS K14品とする。
注2）施工時の管の向き（長さ方向）に注意して下さい。

品名	下水道用ポリエチレン管 砂付き短管			図番	ＰＥ－ＳＴ
積水化学工業株式会社		年月日	2010.04.08	承認印	

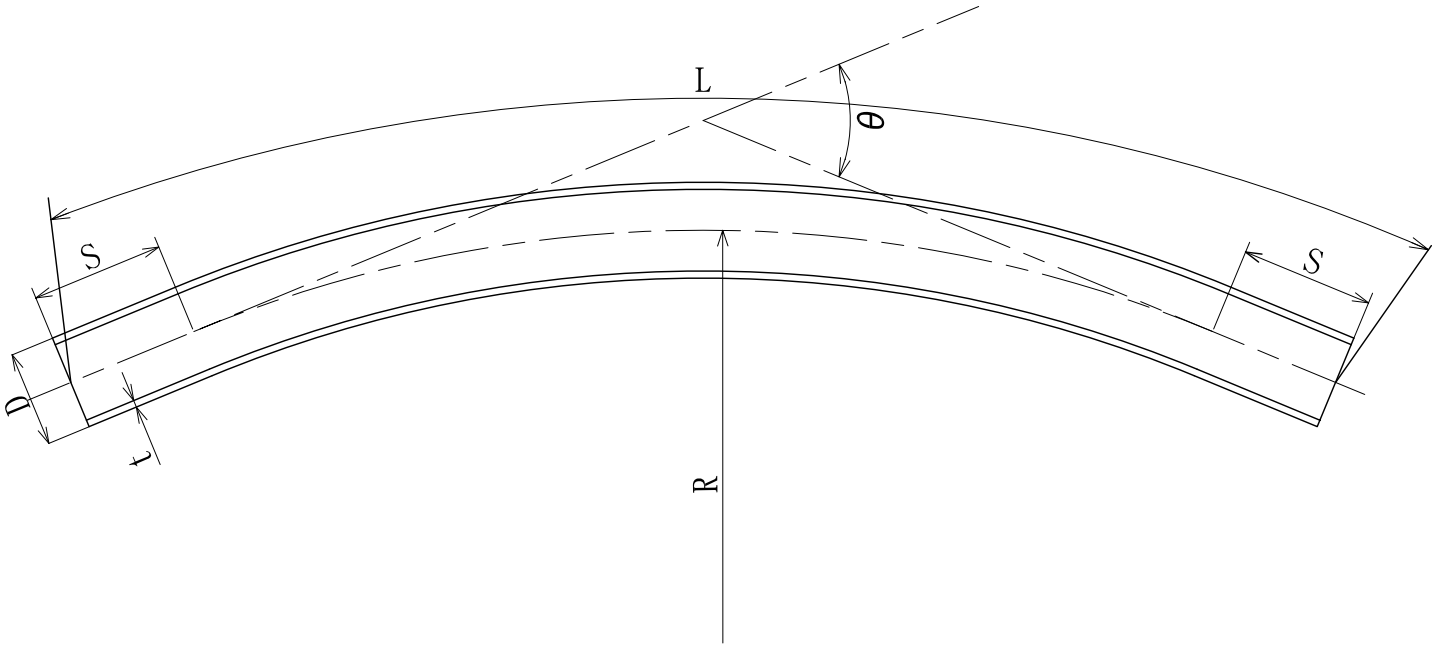

単位:mm

呼び径	D	t	有効長さL 質量(kg/個)(参考) θ=11.25°	θ=22.5°	θ=45°	R (参考)	S (最小)
150	$180.0^{+1.2}_{-0}$	$13.3^{+1.5}_{-0}$	1500±30 / 10.7	2000±40 / 14.26	2500±50 / 17.83	2500	250
200	$250.0^{+1.5}_{-0}$	$18.4^{+2.1}_{-0}$	1500±30 / 20.56	2000±50 / 27.41	3000±60 / 41.13	3000	300
250	$315.0^{+1.8}_{-0}$	$23.2^{+2.5}_{-0}$	2000±40 / 43.43	2500±60 / 54.3	4000±80 / 86.9	4000	450
300	$355.0^{+2.2}_{-0}$	$26.1^{+2.9}_{-0}$	2000±40 / 54.9	3000±60 / 82.3	− / −	4500	500

注1）下水道用ポリエチレン管はJSWAS K14品とする。
注2）有効長さLは管中心部の値とする。

品名	下水道用ポリエチレン管 急傾斜下水道システム用曲管			図番	ＰＥ－ＬＬ
積水化学工業株式会社		年月日	2012.09.04	承認印	

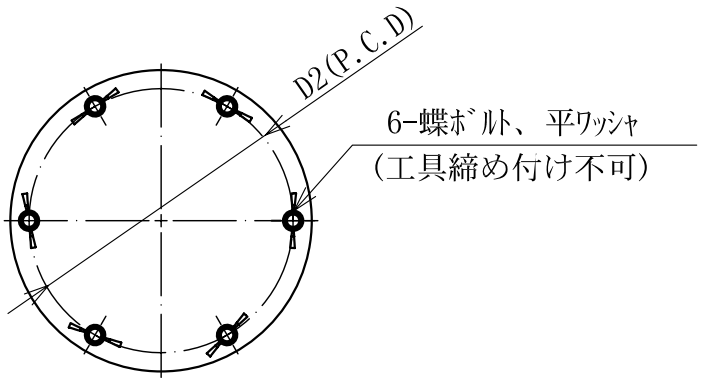

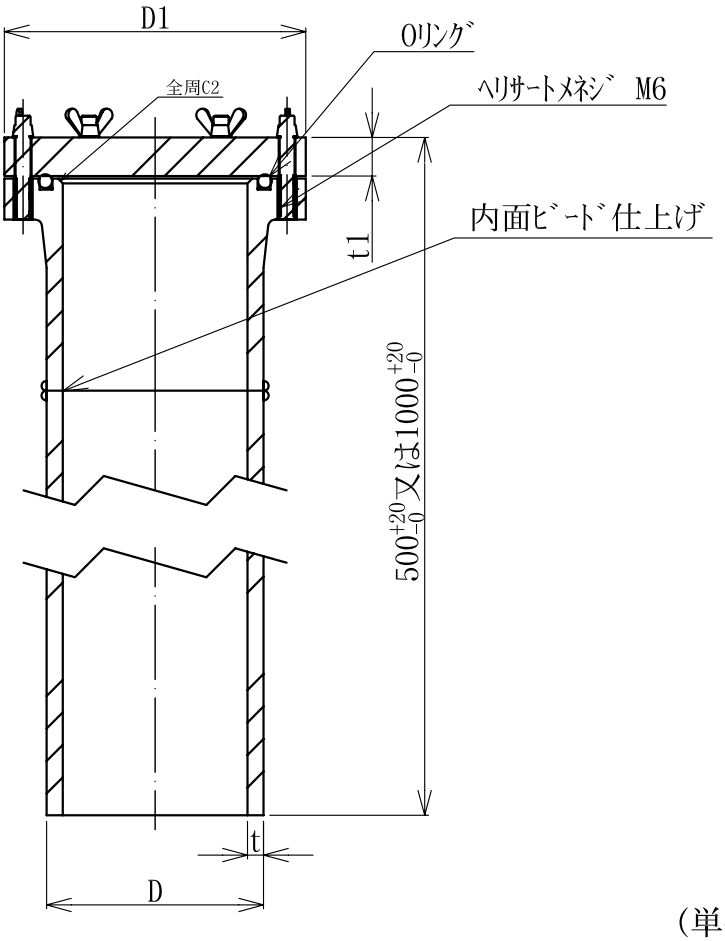

(単位：mm)

呼び径	D1(参考)	t1(参考)	D	t	D2(P.C.D)	Oﾘﾝｸﾞ 材質：EPDM JIS B 2401-1種A	蝶ﾎﾞﾙﾄ 材質：SUS 304	質量(kg/個)(参考)	
								全長:500	全長:1000
75	125	16	$90^{+0.6}_{-0}$	$6.7^{+0.9}_{-0}$	110	P85	M6×25	1.35	2.45
100	147	16	$125^{+0.8}_{-0}$	$9.2^{+1.1}_{-0}$	132	P110	M6×25	2.30	4.00
150	207	16	$180^{+1.2}_{-0}$	$13.3^{+1.5}_{-0}$	190	G165	M6×25	4.60	8.10
200	266	21	$250^{+1.5}_{-0}$	$18.4^{+2.1}_{-0}$	240	G210	M6×30	9.00	15.90
250	328	21	$315^{+1.8}_{-0}$	$23.2^{+2.5}_{-0}$	310	G280	M6×30	14.00	24.00

注1) 真空下水用途専用とする。
注2) 全長については各ｻｲｽﾞ500及び1000mmの2品種とする。

品名	下水道用ポリエチレン管 フタ付短管			図番	ＰＥ－ＦＭ
積水化学工業株式会社		年月日	2007.07.27	承認印	

呼び径　75×75
100×75

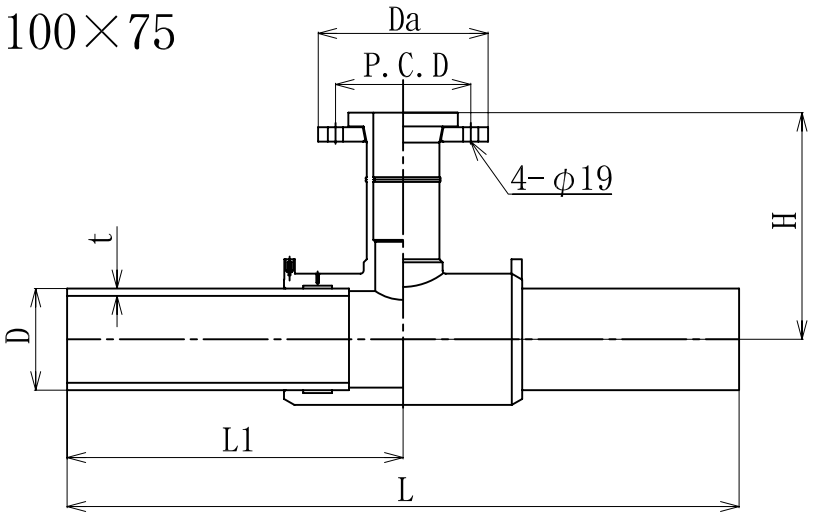

呼び径　150×75

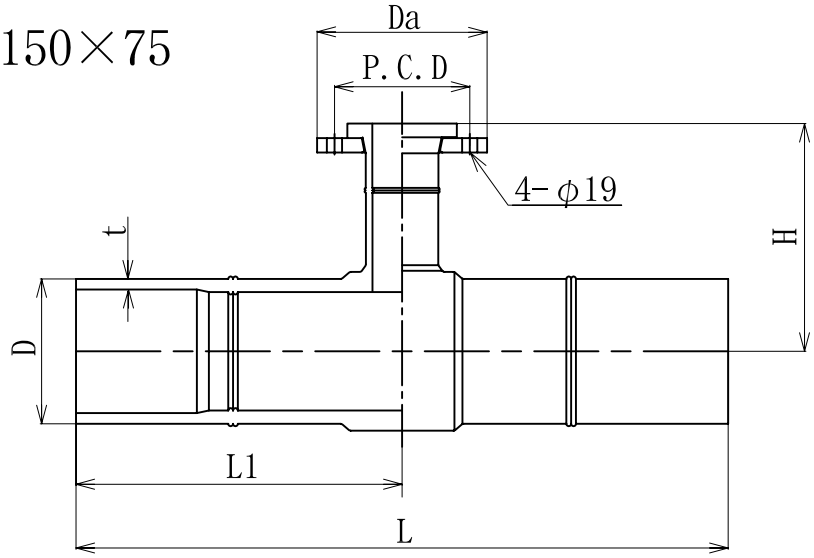

単位:mm

呼び径	D	t	L	L1(参考)	H	Da	P.C.D	質量(kg/個)(参考)
75×75	$90.0^{+0.6}_{-0}$	$6.7^{+0.9}_{-0}$	810±40	405	260±13	211	168	6.88
100×75	$125.0^{+0.8}_{-0}$	$9.2^{+1.1}_{-0}$	835±40	417.5	280±14	211	168	9.45
150×75	$180.0^{+1.1}_{-0}$	$13.3^{+1.5}_{-0}$	800±40	400	280±20	211	168	11.5

注1) 75×75及び100×75のﾌﾗﾝｼﾞ付きEFﾁｰｽﾞは濃青色とし、本管側の短管については、
下水道ポリエチレン管(薄青色)とする。
注2) 150×75のﾌﾗﾝｼﾞ付きSPﾁｰｽﾞと本管側の短管については濃青色とする。

品名	下水道用ポリエチレン管 フランジ付分岐管			図番	ＰＥ－ＦＴ
積水化学工業株式会社		年月日	2007.07.27	承認印	

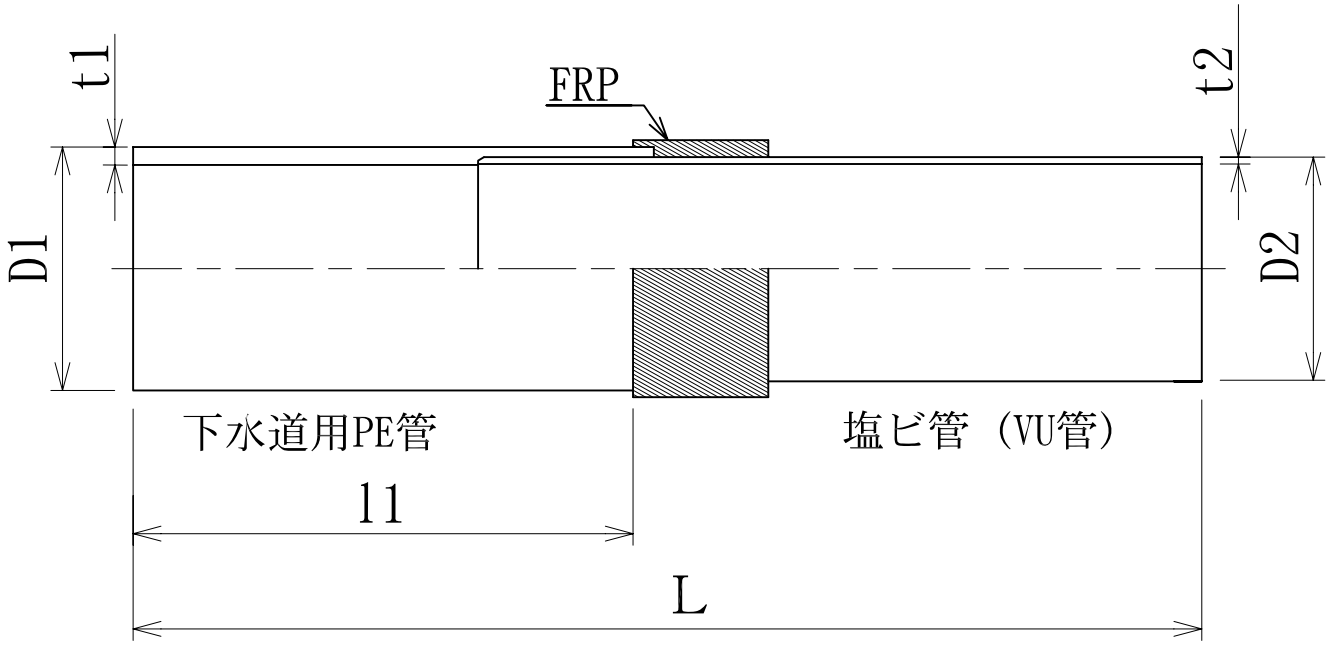

単位:mm

呼び径	D1	t1	D2	t2	L	l1(参考)	質量(kg/個)(参考)
75	$90.0^{+0.6}_{-0}$	$6.7^{+0.9}_{-0}$	89.0±0.25	$2.7^{+0.6}_{-0}$	480±10	160	0.85
100	$125.0^{+0.8}_{-0}$	$9.2^{+1.1}_{-0}$	114.0±0.25	$3.1^{+0.8}_{-0}$	600±20	270	1.7
150	$180.0^{+1.2}_{-0}$	$13.3^{+1.5}_{-0}$	165.0±0.4	$5.1^{+0.8}_{-0}$	790±20	360	4.6
200	$250.0^{+1.5}_{-0}$	$18.4^{+2.5}_{-0}$	216.0±1.3	$6.5^{+1.0}_{-0}$	850±20	420	10.5

注1）圧送用途は使用不可とする。

品名	下水道用ポリエチレン管 PVC-PE変換継手			図番	PE－PIVC
積水化学工業株式会社		年月日	2012.09.04	承認印	

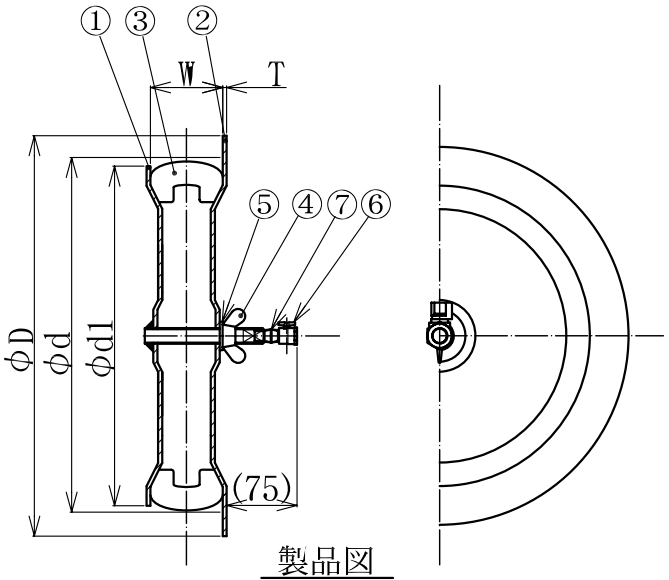

製品図
(75/100)

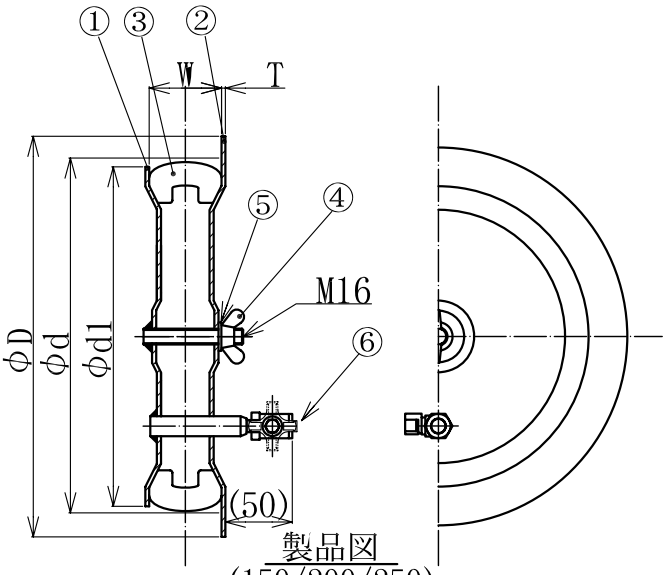

製品図
(150/200/250)

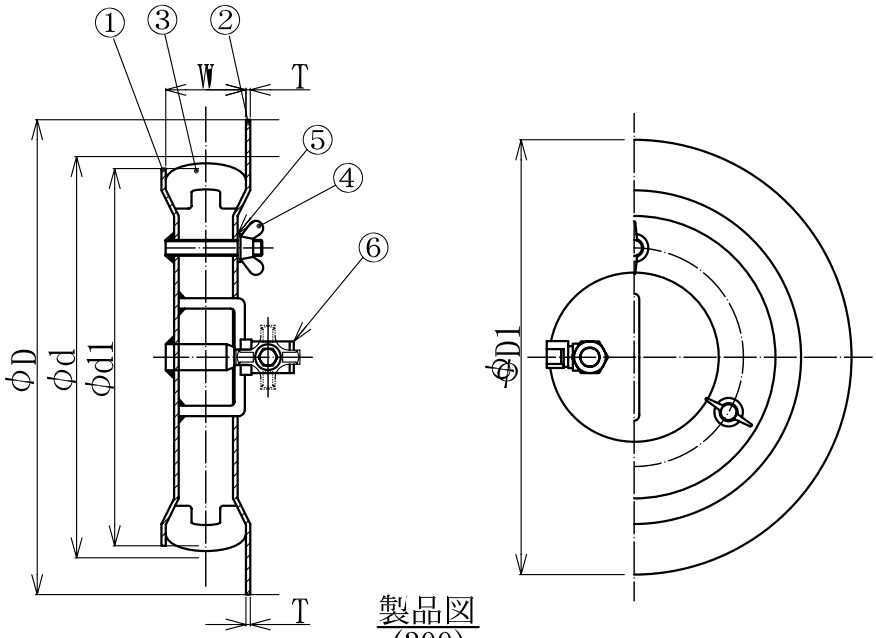

製品図
(300)

呼び径	パイプ寸法		製品寸法				備考
	φd(近似内径)	φD	φd1	φD1	W	T	
75	(76)	90	73	90	35	2.3	
100	(105)	125	97	120	35	2.3	
150	(152)	180	148	170	35	2.3	
200	(211)	250	196	230	60	2.3	
250	(266)	315	252	285	50	2.3	
300	(300)	355	282	325	60	3.2	

※( )300のみ

品番	部品名	材質	単重量	部品数	摘要
⑦	短ニップル	SGP		1	1/8
⑥	ボールバルブ	黄銅		1	TKT-6A
⑤	ワッシャー	SS400		1(3)	16用
④	蝶ナット	FCMW		1(3)	M16
③	ゴムリング	SBR		1	
②	押え板	SS400		1	
①	閉止板	SS400		1	

品名	下水道用ポリエチレン管 ｻｲﾊﾞｯｸｷｬｯﾌﾟ			図番	ＰＥ－ＳＡＩ
積水化学工業株式会社		年月日	2009.04.01	承認印	

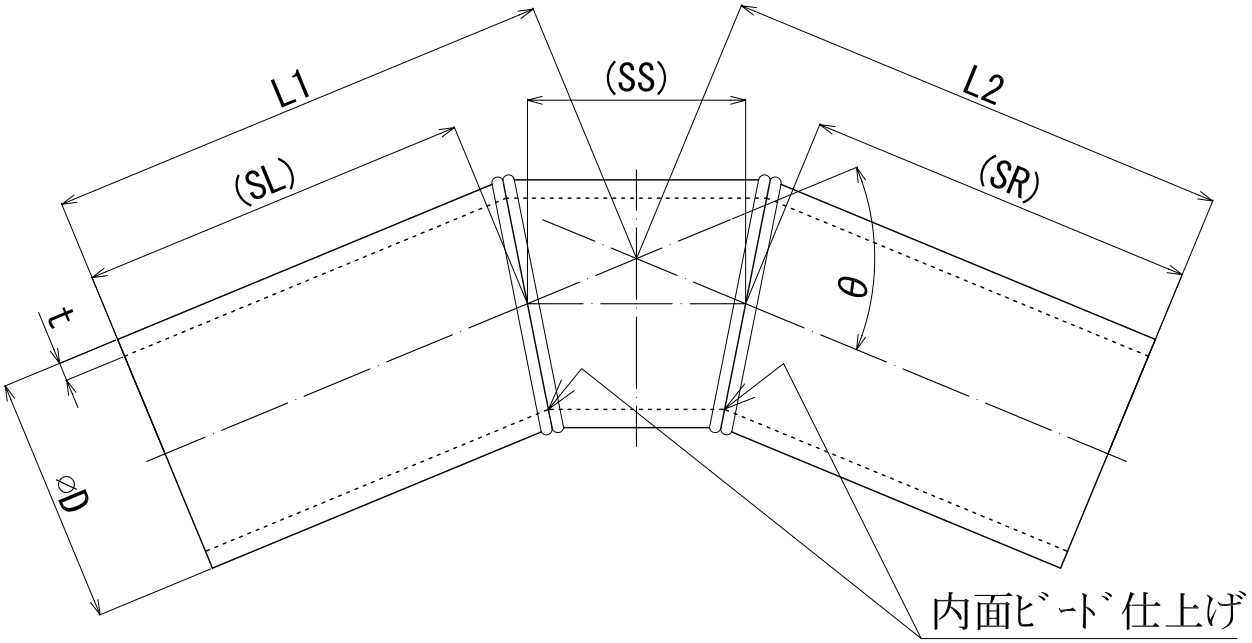

単位:mm

呼び径	D	t	L1	L2	θ	SL (参考)	SS (参考)	SR (参考)	質量(kg/個) (参考)
200	$250^{+1.5}_{-0}$	$18.4^{+2.1}_{-0}$	515±20	515±20	45±4	396	220	396	13.0
250	$315^{+1.8}_{-0}$	$23.2^{+2.5}_{-0}$	655±25	655±25	45±4	503	280	503	28.0
300	$355^{+2.2}_{-0}$	$26.1^{+2.9}_{-0}$	736±30	736±30	45±4	565	315	565	40.0

注1）圧送用途に使用可とする。

品名	下水道用ポリエチレン管 45°エルボ曲管			図番	ＰＥ－４５ＥＢ
積水化学工業株式会社		年月日	2012.09.04	承認印	

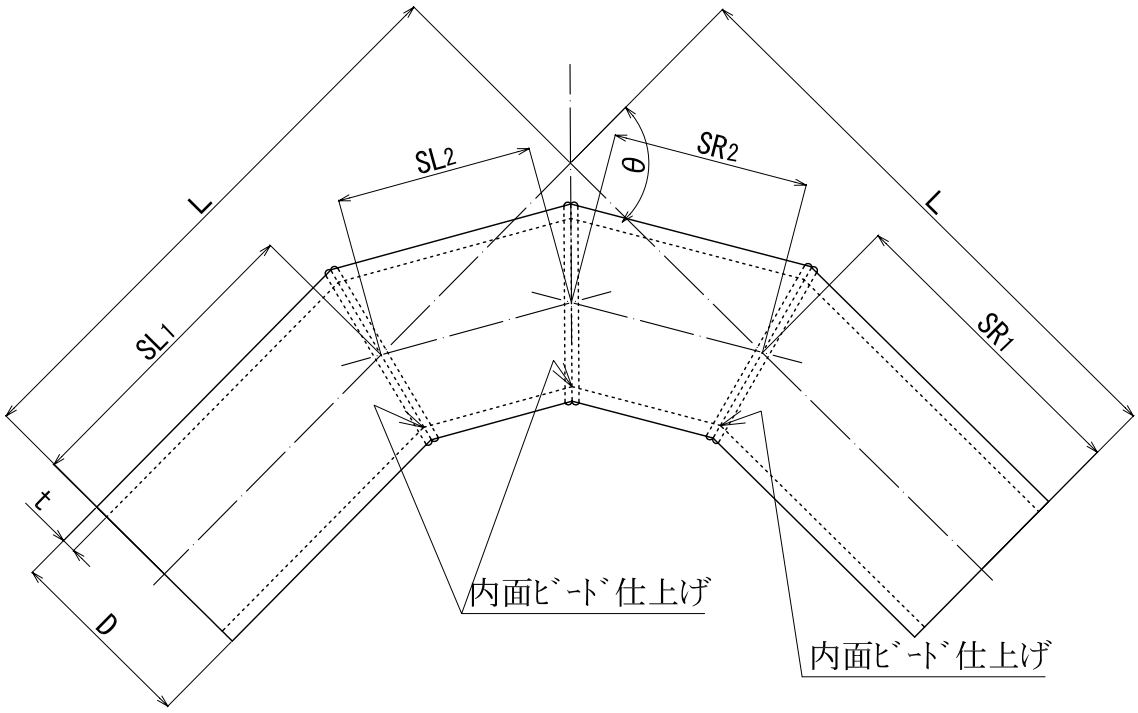

単位:mm

呼び径	D	t	L	θ	SL1 (参考)	SL2 (参考)	SR1 (参考)	SR2 (参考)	質量(kg/個) (参考)
200	$250^{+1.5}_{-0}$	$18.4^{+2.1}_{-0}$	758±40	90±6	405	259	405	259	17.0
250	$315^{+1.8}_{-0}$	$23.2^{+2.5}_{-0}$	964±45	90±6	514	330	514	330	37.0
300	$355^{+2.2}_{-0}$	$26.1^{+2.9}_{-0}$	1080±50	90±6	576	370	576	370	52.0

注1）圧送用途に使用可とする。

品名	下水道用ポリエチレン管 90°エルボ曲管			図番	ＰＥ－90ＥＢ
積水化学工業株式会社		年月日	2012.09.04	承認印	

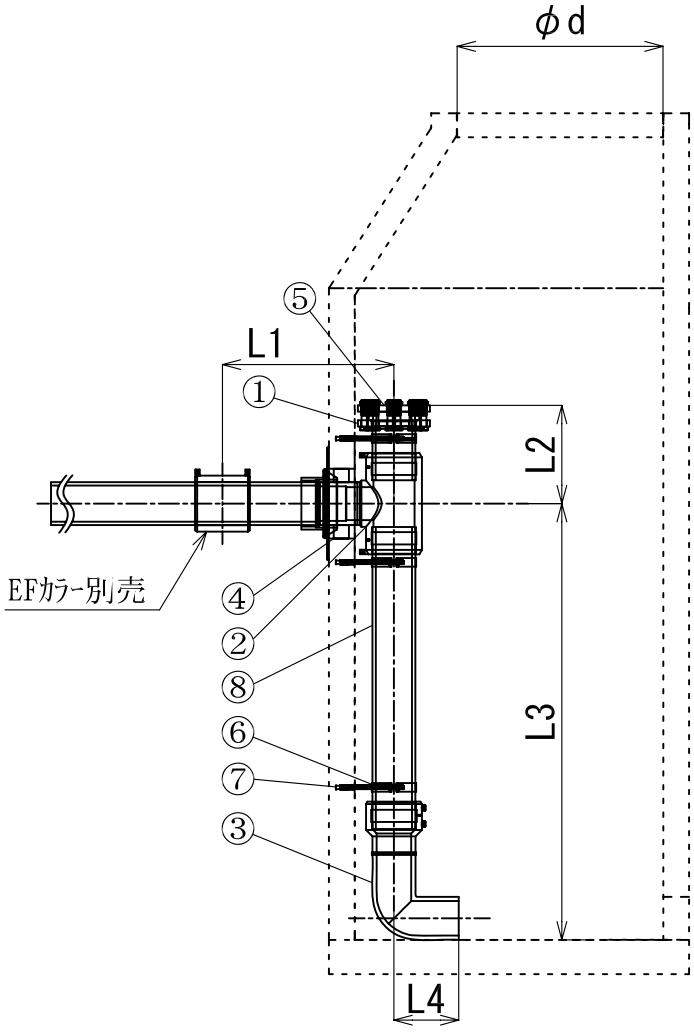

部品表

番号	部品名	数量
①	点検口用ﾌﾗﾝｼﾞ短管（ﾊﾟｯｷﾝ付）	各1
②	短管付砂付ﾁｰｽﾞ	各1
③	EF片受90°ｴﾙﾎﾞ	1
④	ｺﾞﾑ製ﾏﾝﾎｰﾙ継手と接着剤	各1
⑤	点検口ﾌﾀ、ﾎﾞﾙﾄ	1ｾｯﾄ
⑥	支持金具	1ｾｯﾄ
⑦	ｱﾝｶｰﾎﾞﾙﾄ	1ｾｯﾄ
⑧	立管用PE短管（現地調達品）	1ｾｯﾄ

呼び径	L1	L2 (参考)	L3 (参考)	L4 (参考)	d	質量(kg/個) (参考)
75	500	310	1200	156	600	10.0
100	500	325	1200	190	600	16.0
150	450	560	1200	264	600	37.0

注1）L3は例として落差1200とした。
注2）dは1号マンホールを表記した。
注3）カラーは別売。
注4）立管用PE短管は現地調達品。

品名	下水道用ポリエチレン管 マンホール継手 内副管		図番	ＰＥ－ＭＨＵ
積水化学工業株式会社	年月日	2013.07.05	承認印	